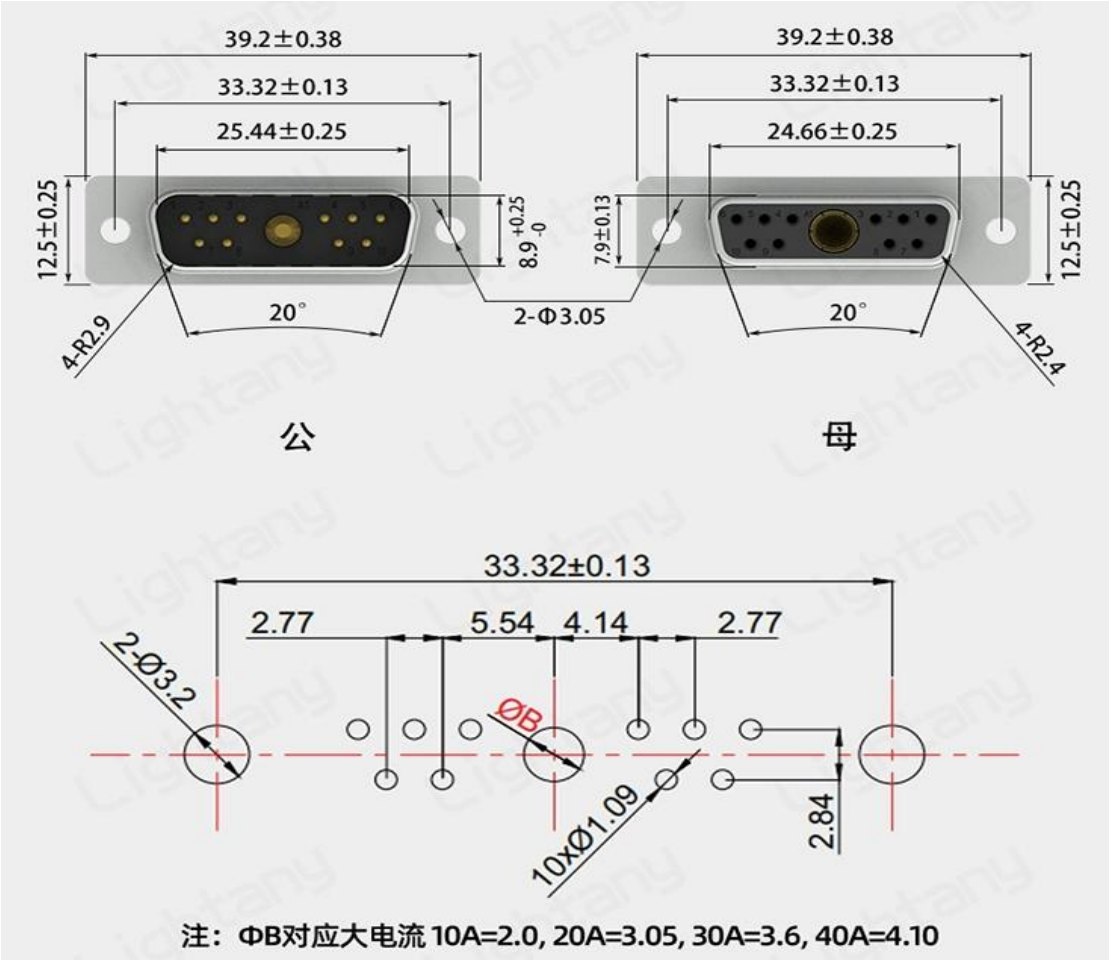

注：ΦB对应大电流 10A=2.0, 20A=3.05, 30A=3.6, 40A=4.10

直插板PCB板开孔尺寸

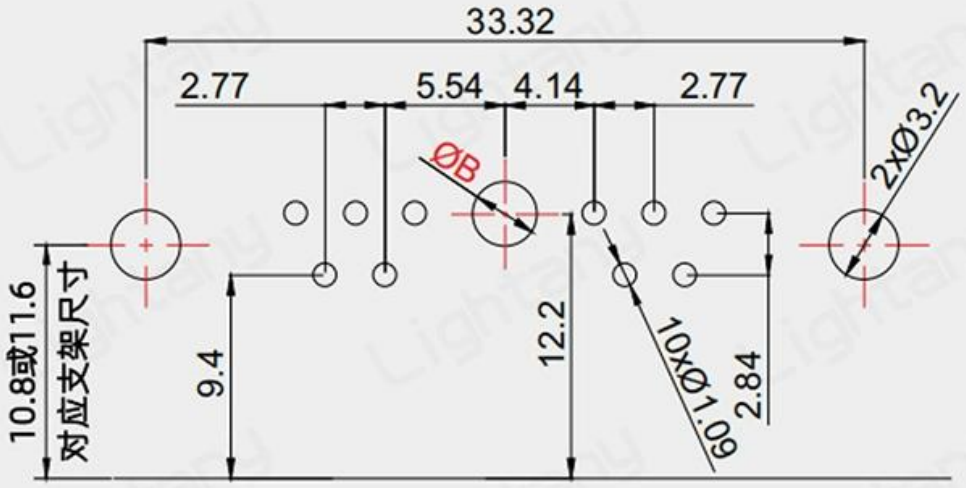

注：ΦB对应大电流 10A=2.0, 20A=3.05, 30A=3.6, 40A=4.10

弯插板PCB板开孔尺寸

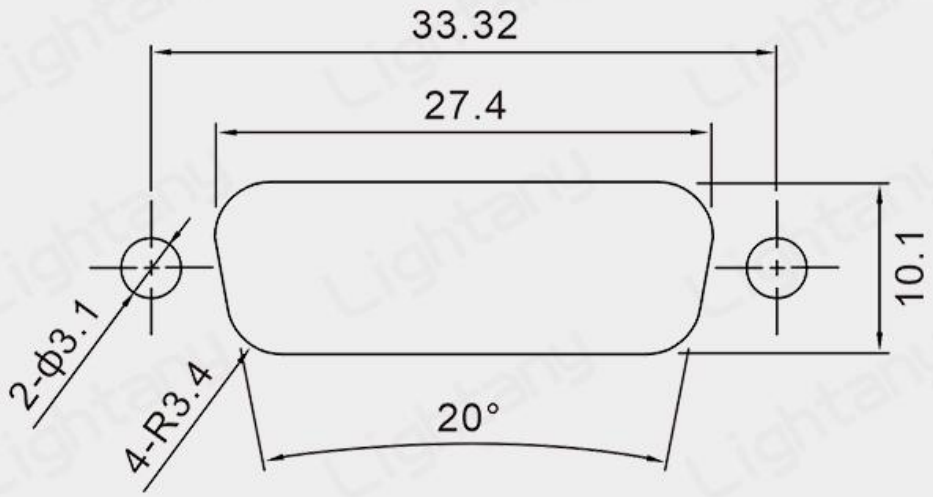

11W1机箱面板开孔尺寸

多种配件可选

焊线式、直插板、弯插板壳体可组合搭配适用的螺丝
鱼叉、支架配件

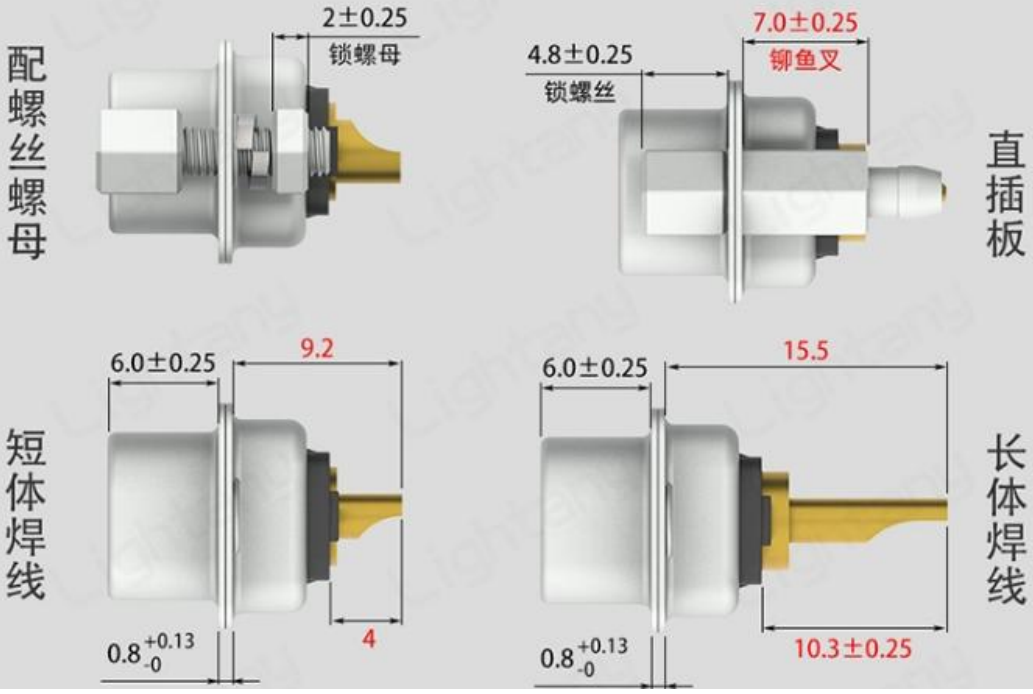

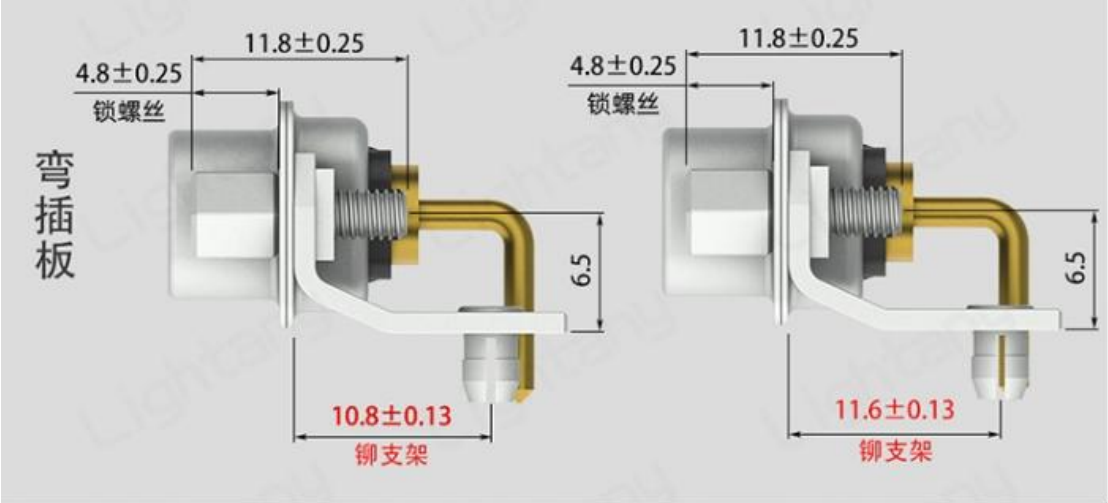

应用范围

广泛应用于计算机、卫星通讯、电子设备、航天航空、显示器和仪器仪表等多种场所

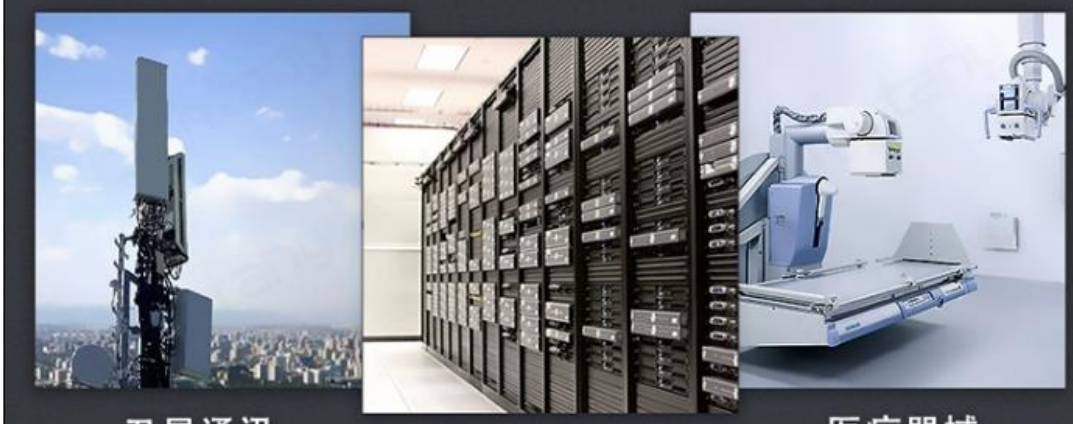

卫星通讯　电子设备　医疗器械

勝特力電材超市-龍山店 886-3-5773766
勝特力電材超市-光復店 886-3-5729570
胜特力电子(上海) 86-21-34970699
胜特力电子(深圳) 86-755-83298787
http://www.100y.com.tw