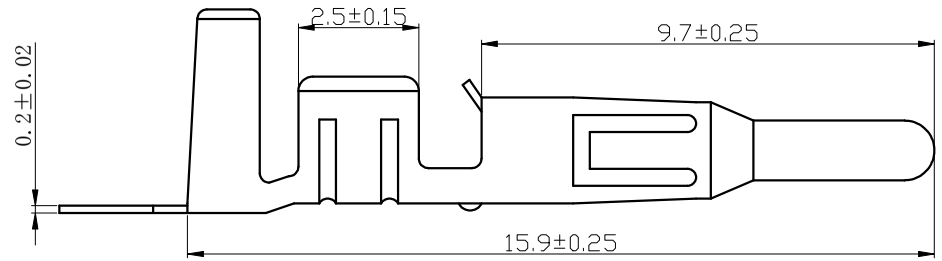

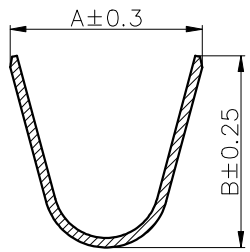

A-A

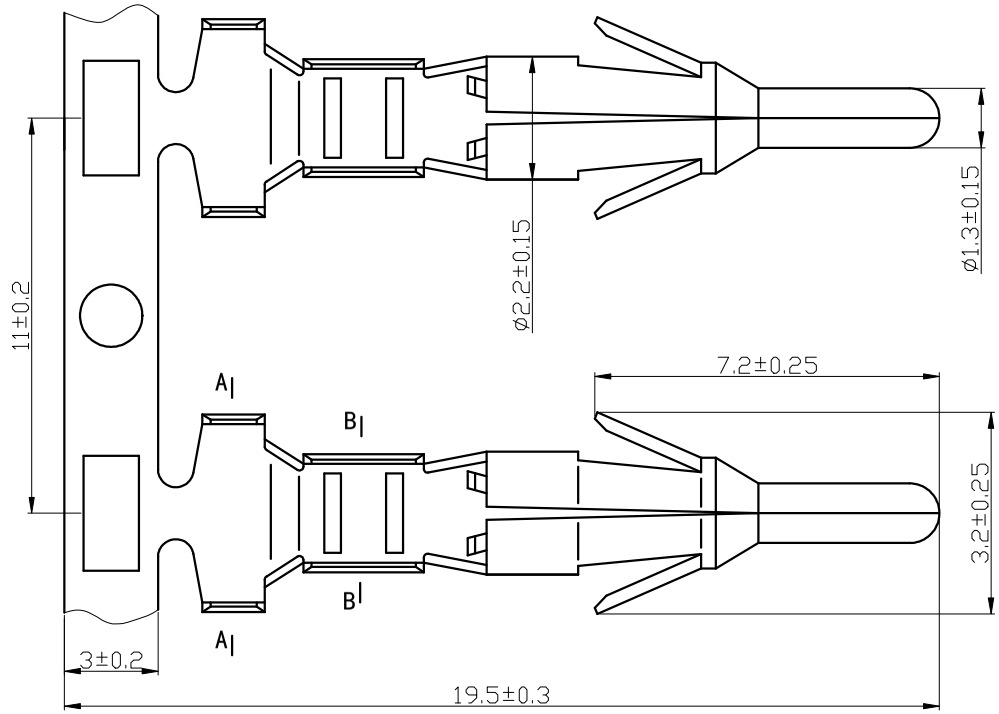

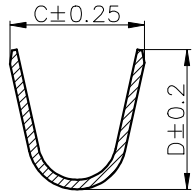

B-B

技术要求Specification:

1、材质 Material: 磷铜 C5191(QSn6.5-0.1)
2、表面处理 Surface Plating:NiSn
3、额定电流Current rating: 10A max
4、额定电压 Voltage rating: 300V AC/DC
5、温度范围 Temperature range:-25℃to+85℃
6、接触电阻 Contact resistance:≤15mΩ
7、绝缘电阻 Insulation resistance:≥1000MΩ
8、耐压 Withshtand voltage:1500V AC/minute

型号 MODEL	尺寸 DIMENSION				适用线规 Applicable wires	
	A	B	C	D	mm²	AWG#
HX45001-01RT	3.6	3.2	2.0	2.0	0.9～1.7	28～22
HX45001-21RT	4.6	4.05	2.8	2.5	1.5～3.0	24～18

未注公差表 UNTOLERANCE TABLE	
≤3	± 0.1
≤10	± 0.2
≤20	± 0.3
≤35	± 0.4
≤50	± 0.5
≤75	± 0.6
≤100	± 0.8
ANGLE	± 5°

设计 DRAWN BY	连嘉浩	产品名称 PRODUCT NAME	端子 TERMINAL
审核 CHECKED BY	王鹏程	产品型号 PRODUCT MODEL	CL014/OTP-*RT
批准 APPROVED BY	沈才义		
日期 DATE	2022.10.08		
视图 VIEW	单位 UNIT	页码 SHEET	
	mm	1/1	

勝特力電材超市-龍山店 886-3-5773766
勝特力電材超市-光復店 886-3-5729570
胜特力电子(上海) 86-21-34970699
胜特力电子(深圳) 86-755-83298787