勝 特 力 材 料 886-3-5753170
胜特力电子(上海) 86-21-34970699
胜特力电子(深圳) 86-755-83298787
Http://www.100y.com.tw

当社取得規格一覧

電気用品安全法

電気用品安全法は、電気用品による危険及び障害の発生を防止するための法律です。
当社では、対象となる以下の品種に関しては適合性の検査を行っており、製品の安全性を確認しています。

シリーズ	サイズ	コンタクト数	P , PF	Ad , AdM	Ad(F) , Ad(F)M	LP , LPF	PM	AdF	Ad(F)F	LPM	定格電流	定格電圧
NCS	16	2 , 3	●	●	●	—	●	●	●	—	5A	125V
		4	●	—	—	—	—	—	—	—		
	25	2 , 3 , 4 , 5	●	●	●	●	●	●	●	●	10A	250V
	30	2 , 3 , 4 , 5	●	●	●	—	●	●	●	—	15A	
	40	2 , 3 , 4	●	●	●	—	—	—	—	—	30A	
		5	●	●	●	—	—	—	—	—	20A	
	44	2 , 3 , 4	—	—	—	—	●	●	●	—	30A	
		5	—	—	—	—	●	●	●	—	20A	
	50	4	●	●	—	—	—	—	—	—	50A	
	54	4	—	—	—	—	●	●	●	—		
NJC NJW	16	3	●	●	●	—	●	●	●	—	10A	125V
	20	2 , 3	●	●	●	—	●	●	●	—	15A	250V
		4 , 5	●	●	●	—	●	●	●	—	10A	
	24	2 , 3	●	●	●	—	●	●	●	—	20A	
		4 , 5	●	●	●	—	●	●	●	—	15A	
	32	3 , 4	●	●	●	—	●	●	●	—	30A	
25AA	25	2 , 3 , 4	●	—	—	—	●	—	—	—	10A	
NT	50	4	●	—	—	●	—	—	—	●	30A	

CSA NRTL/C

適合規格 : CSA 規格 C22.2 No.182.3-M1987 , UL1977-2007

カナダとアメリカの両方の規格に適合する製品として、CSA により認証を受けた製品であることを示します。

シリーズ	サイズ	コンタクト数	P	R	Ad	Ad(F)	GP □	PM	RF	AdF	GPM □	定格電流	定格電圧
NCS	25	6	●	●	—	—	—	—	—	—	—	10A	265V
			—	—	—	—	—	●	●	—	—	5A	
		7	●	●	—	—	—	—	—	—	—	10A	
			—	—	—	—	—	●	●	—	—	5A	
	30	3	●	●	—	—	—	●	●	—	—	15A	
		8	●	●	—	—	—	—	—	—	—	10A	
			—	—	—	—	—	●	●	—	—	5A	
	40	8	●	●	●	—	—	—	—	—	—	20A	
		12	●	●	●	●	—	—	—	—	—	3 本 -10A , 9 本 -5A	
		16	●	●	●	—	—	—	—	—	—	3 本 -10A , 13 本 -5A	
		20	●	●	●	—	—	—	—	—	—	5A	
	44	8	—	—	—	—	—	●	●	—	—	20A	
		12	—	—	—	—	—	●	●	●	—	3 本 -10A , 9 本 -5A	
		16	—	—	—	—	—	●	●	—	—	3 本 -10A , 13 本 -5A	
		20	—	—	—	—	—	●	●	—	—	5A	
	50	15	●	●	●	—	—	—	—	—	—	15A	
		25	●	●	●	—	●	—	—	—	—	4 本 -15A , 21 本 -5A	
	54	15	—	—	—	—	—	●	●	—	—	15A	
		25	—	—	—	—	—	●	●	●	—	4 本 -15A , 21 本 -5A	
NWPC	60	30 , 40	●	●	—	—	—	—	—	—	—	5A	

当社取得規格一覧

UL・CSA 認定品【非防水】

適合規格 : UL 規格 UL1977-2007

UL 規格とは、電気製品における火災、人災等の危険性を排除する事を目的とした、米国で最も著名な民間試験機関（UL）の発行する安全保障規格であり、この結果 UL 認定品は製品の信頼性を増し、顧客が安心して使用できる製品となります。
当社のファイル番号は E117868 です。

適合規格 : CSA 規格 C22.2 No.182.3-M1987

CSA 規格は、カナダにおける電気製品、機械等に対しての安全規格です。
カナダでは、電源に接続して使用する電気機械・器具は CSA 規格に適合した製品である事を要求しています。

米国とカナダは相互認証協定を締結しており、UL 規格と CSA 規格は同等の位置づけとなります。
また、UL 規格と CSA 規格は相互認証が可能であり、下記の規格取得品一覧には、UL において CSA 規格を用いて認証された製品や CSA において UL 規格を用いて認証された製品を含んでいます。
なお、規格取得方法の違いにより、製品に対するマーキングが異なる場合があります。

シリーズ	サイズ	コンタクト数	PF	RM	AdM	Ad(F)M	PM	RF	AdF	Ad(F)F	ガイド違い※ X	ガイド違い※ Y	ガイド違い※ Z	定格電流	定格電圧
NJC	16	3				●					●			10A	125V
		5				●					●			5A	
	20	2 , 3				●					—			15A	250V
		4 , 5				●					—			10A	
		7				●					●		—		
		10				●					●			5A	
		12				●					—				
	24	2 , 3				●					—			20A	
		4 , 4C , 5				●					—			15A	
		10				●					●			10A	
		14				●					—			5A	
		16				●					●				
	28	16				●					●			10A	
		24				●					●			5A	
	32	3 , 3C , 4 , 4C				●					—			30A	
		8 , 10 , 12				●					—			10A	
NR	20	2 , 3				●					—			15A	
		4 , 5 , 7				●					—			10A	
		10				●					●			5A	
		12				●					—				
	24	2 , 3				●					—			20A	
		4 , 4C , 5				●					—			15A	
		10				●					●			10A	
		14 , 16				●					●			5A	
NET	20	3				●					—			15A	
	24	3				●					—			20A	
		4				●					—			15A	
	28	4				●					—			20A	
		8				●					—			15A	
	32	3 , 4				●					—			30A	

※ ガイド違いの欄に関して、●はガイド違い品の設定があることを示しています。
表中の形状以外は規格対象外となります。

当社取得規格一覧

UL・CSA 認定品【防水】

シリーズ	サイズ	コンタクト数	PF	RM	AdM	Ad(F)M	PM	RF	AdF	Ad(F)F	ガイド違い※ X	ガイド違い※ Y	ガイド違い※ Z	適合ケーブル外径記号					定格電流	定格電圧
NJW	16	3				●						●		9	11	—			10A	125V
		5				●						●							5A	
	20	2,3				●						—		8	10	12	—		15A	250V
		4,5,7				●						—							10A	
		10				●						●							5A	
		12				●						—								
	24	2,3				●						—		11	13	15	—		20A	
		4,5				●						—							15A	
		4C				●						—		8	11	13	15	—		
		10				●						—		11	13	15	—		10A	
		14,16				●						—							5A	
	28	16				●						—		14	16	18	—		10A	
		24				●						—							5A	
	32	3,3C,4,4C				●						—		16	20	—			30A	
		8,10,12				●						—							10A	
NRW	20	2,3		●		—		●		—		—		8	10	12	—		15A	
		4,5,7		●		—		●		—		—							10A	
		10		●		—		●		—		●							5A	
		12		●		—		●		—		—								
	24	2,3		●		—		●		—		—		11	13	15	—		20A	
		4,5		●		—		●		—		—							15A	
		4C		●		—		●		—		—		8	11	13	15	—		
		10		●		—		●		—		—		11	13	15	—		10A	
		14,16		●		—		●		—		—							5A	
	28	16		●		—		●		—		●		10	12	14	16	18	10A	
		24		●		—		●		—		●							5A	
NAW	20	2,3				●						—		6	8	10	12	—	15A	
		4,5				●						—							10A	
		7				●						●	—							
		10,12				●						●							5A	
NEW	20	3		●		—		●		—		—		8	10	12	—		15A	
	24	3		●		—		●		—		—		11	13	15	—		20A	
		4		●		—		●		—		—							15A	
	28	4		●		—		●		—		—		10	12	14	16	18	20A	
		8		●		—		●		—		—							15A	
BLW	32	3,3C,4,4C				●						—		16	20	—			30A	
		8,10,12				●						—							10A	

※ ガイド違いの欄に関して、●はガイド違い品の設定があることを示しています。
表中の形状以外は規格対象外となります。

当社取得規格一覧

TÜV 認定品

適合規格 : 欧州規格 EN 61984 : 2009

産業用途の多極コネクタに対する欧州規格 EN 61984 に適合した製品として TÜV Rheinland の認定を取得しています。

シリーズ	サイズ	コンタクト数	PF	RM	AdM	Ad(F)M	PM	RF	AdF	Ad(F)F	適合ケーブル外径記号					定格電流	定格電圧
NJC	20	2 , 3	●								—					15A	250V
		4	●													10A	
	24	2 , 3	●								—					20A	
		4 , 5	●													15A	
	32	3 , 4	●								—					30A	
NR	20	2 , 3	●								—					15A	
		4	●													10A	
	24	2 , 3	●								—					20A	
		4 , 5	●													15A	
NET	20	3	●								—					15A	
	24	3	●								—					20A	
		4	●													15A	
	28	4	●								—					20A	
		8	●													15A	
	32	3 , 4	●								—					30A	
NRW	20	2 , 3	●			—	●			—	8	10	12	—		15A	
		4 , 5	●			—	●			—						10A	
	24	2 , 3	●			—	●			—	11	13	15	—		20A	
		4 , 5	●			—	●			—						15A	
NEW	20	3	●			—	●			—	8	10	12	—		15A	
	24	3	●			—	●			—	11	13	15	—		20A	
		4	●			—	●			—						15A	
	28	4	●			—	●			—	10	12	14	16	18	20A	
		8	●			—	●			—						15A	

用語の説明

・シェルサイズ

当社では、レセプタクルのパネル挿入部分の外径 (φ d[mm]) をシェルサイズとして表しています。

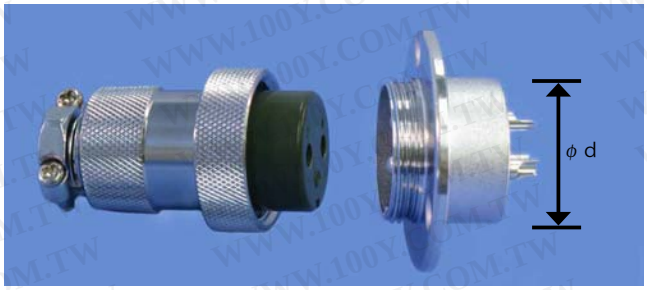

例：NCS-25（シェルサイズ）
φd

・「定格電圧」「限界操作電圧」

メーカーごとの性能のばらつきをなくす為、電気用品安全法の技術基準や規格等によって定められた値を「定格電圧」といい、当社製品そのもののもつ性能値を表したものが「限界操作電圧」です。

どちらも連続して使用可能な電圧値であり、当社では交流・直流とも同じ値としています。

・保護等級 (JIS C 0920 , EN / IEC 60529)

ごみ、ほこり等の外来固形物の侵入、水の浸入に対する保護の度合いで、標準化された試験方法によって検証されます。

又、この保護等級は、IP □■という形で表され、□は外来固形物の侵入、■は水の侵入に対する保護レベルの数字が入り、特に規定する必要がない場合、アルファベットの X で表します。

例：IP 67 , IP X7

試験はそれぞれの等級にのみ適応するものであり、7 等級のものが 6 等級以下の試験を満足できるとはかぎりません。

IP □ ■

第一特性数字		
IP	電気機器に対する保護	人に対する保護
	外来固形物の侵入	危険な箇所への接近
0	(無保護)	(無保護)
1	直径≧ 50mm	こぶし (拳) による
2	直径≧ 12.5mm	指による
3	直径≧ 2.5mm	工具による
4	直径≧ 1.0mm	針金による
5	防じん形	針金による
6	耐じん形	針金による

第二特性数字	
IP	電気機器に対する保護
	有害な影響を伴う水の侵入
0	(無保護)
1	鉛直落下
2	落下 (15 度偏向)
3	散水 (Spraying)
4	飛まつ (Splashing)
5	噴流 (Jetting)
6	暴噴流
7	一時的潜水 (防浸形)
8	継続的潜水 (水中形)

※ 数字 8 の試験方法は当事者間の取り決めにより定められます。

・RoHS 指令

RoHS 指令は、EU(欧州連合) で制定されたもので、EU 加盟国間で電気・電子機器中の有害物質の使用制限に関する法規を統一し、人の健康の保護及び電気・電子機器の環境に影響を及ぼさない回収・処理に役立たせる事を目的としたものです。

中華人民共和国で施行された中国版 RoHS は、EU-RoHS 指令と同様の物質を対象としていますが、含有物質情報の表示義務など異なる点があります。当社における RoHS 指令対応品種は、EU-RoHS への対応を確認したものであり、中国版 RoHS 指令には対応していません。

取り付け寸法

丸フランジレセプタクル（３点穴）

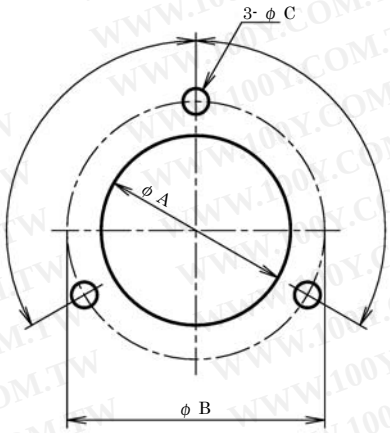

(mm)

シリーズ名	シェルサイズ	形状	φ A $^{+1}_{0}$	φ B	φ C
NCS	14	R	15	23 ± 0.2	3.4 穴または M3 タップ
	16	R RF	17	24 ± 0.2	
	25		26	34 ± 0.2	
	30		31	38 ± 0.2	
	40	R	41	50 ± 0.2	
	44	RF	45	56 ± 0.2	
	50	R	51	60 ± 0.2	
25AA	25	RM RF	26	33.5 ± 0.2	
NWPC	14	R	15	26 ± 0.2	
	16	R RF	17	30 ± 0.2	
	25		26	36 ± 0.2	
	30		31	41 ± 0.2	
	40	R	41	52 ± 0.2	
	44	RF	45	60 ± 0.2	
WT	30	R RF	31	50 ± 0.2	4.5 穴または M4 タップ
NHVC	30	RM	31	38 ± 0.2	3.4 穴または M3 タップ
	50	RM RF	51	60 ± 0.2	

取り付け用ねじの推奨締め付けトルク

ねじサイズ	トルク
M3 ねじを使用の製品	0.3N・m
M4 ねじを使用の製品	0.5N・m
M5 ねじを使用の製品	1 N・m

全てのねじを均等に締めて下さい。
その他のサイズは別途ご相談下さい。

丸フランジレセプタクル（４点穴）

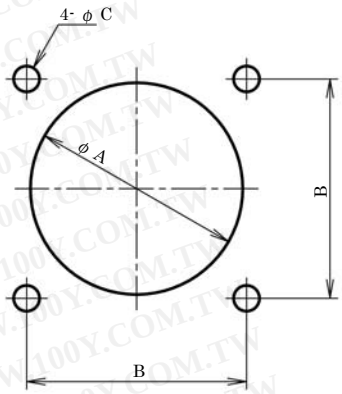

(mm)

シリーズ名	シェルサイズ	形状	φ A $^{+1}_{0}$	B	φ C
WT	40	R	41	42.5 ± 0.2	4.5 穴または M4 タップ
	44	RF	45	44.5 ± 0.2	
BLW	32	RM RF	33	36 ± 0.2	

NCS-25・30-RBP

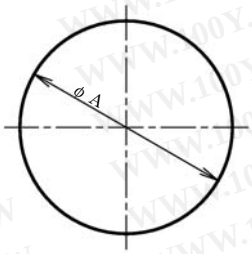

(mm)

シリーズ名	シェルサイズ	形状	φ A $^{+0.5}_{0}$	パネル厚
NCS	25	RBP	28.5	2～3
	30		33.5	2～4

取り付け用ナットの推奨締め付けトルク：2 N・m

NJW-16-RBM,RBF

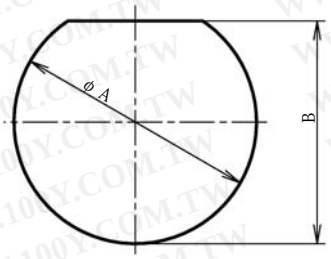

(mm)

シリーズ名	シェルサイズ	形状	φ A $^{+0.1}_{0}$	B $^{+0.1}_{0}$	パネル厚
NJW	16	RBM RBF	16	15.4	2～5

取り付け用ナットの推奨締め付けトルク：1.5 N・m

防水タイプ取り付け上の注意

防水性を確保するために、取り付け部は下記の処理を行って下さい。

1．パネル厚が 10mm 以上ある場合は、直接パネルにタップを切り、取り付けパネル表面から裏側へねじ穴が貫通しないようにして下さい。

2．取り付けパネル厚が薄い場合は、市販のシールワッシャーを使用するか、取り付けナット部分を樹脂等でモールドして下さい。

※基本的にパネル内部は、防水性が確保されているものとします。

取り付け寸法

角フランジレセプタクル（４点穴）

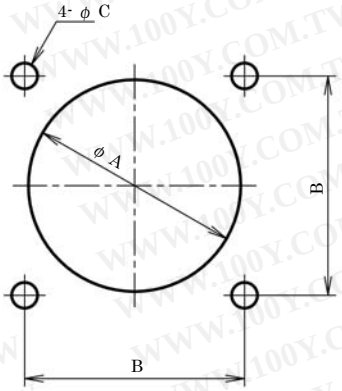

(mm)

シリーズ名	シェルサイズ	形状	φ A $^{+1}_{0}$	B	φ C
NCS	25	R カク RF カク	26	24 ± 0.2	3.4 穴または M3 タップ
	50	R R カク	51	48 ± 0.3	5.5 穴または M5 タップ
	54	RF	55	52 ± 0.3	
	60	R RF	61	56 ± 0.3	
	64	RF	65	62 ± 0.3	
NWPC	50	R	51	50 ± 0.3	
	54	RF	55	52 ± 0.3	
	60	R RF	61	56 ± 0.3	
	64	RF	65	62 ± 0.3	
EUMW	64	RM	65	62 ± 0.3	
	75	RF	76	74 ± 0.3	
NJC , NJW , NAW	16	RM RF L ザ	17	20 ± 0.2	3.4 穴または M3 タップ
NJC , NR , NET NJW , NRW NAW , NEW	20		21	23 ± 0.2	
	24		25	26 ± 0.2	
NJC , NET , NJW NRW , NEW	28		29	29 ± 0.2	
NJC , NET , NJW	32	RM RF	33	36 ± 0.2	4.5 穴または M4 タップ
NT	50	RM,RF CRM,CRF	51	48 ± 0.2	
T	48	RM RF	49	48 ± 0.2	
NHVC	90	RF	91	86 ± 0.3	8.6 穴または M8 タップ
	200		201	190 ± 0.5	12 穴または M10 タップ
R	75	CRF	76.5 ± 0.5	100 ± 0.5	10 穴または M8 タップ
NMI	90	RF	91	86 ± 0.3	8.6 穴または M8 タップ

角フランジレセプタクル（縦長４点穴）

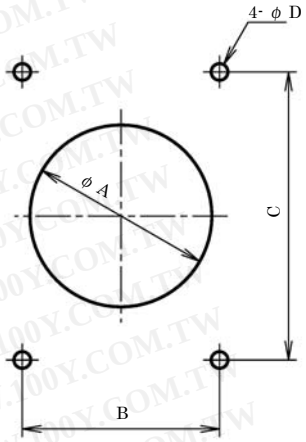

(mm)

シリーズ名	シェルサイズ	形状	φ A $^{+1}_{0}$	B	C	φ D
NHVC NMI	120	CRF	121	130 ± 0.3	190 ± 0.3	11 穴または M10 タップ

NJC , NR シリーズレセプタクル・パネル裏面取付

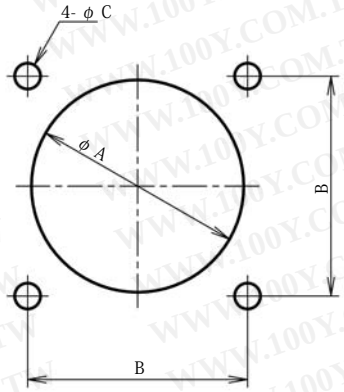

(mm)

シリーズ名	シェルサイズ	形状	φ A $^{+1}_{0}$	B	φ C	パネル厚
NJC	16	RM RF	19	20 ± 0.2	3.4 穴	2 ～ 3
	20		23	23 ± 0.2		
	24		27	26 ± 0.2		
	28		31	29 ± 0.2		2 ～ 3.5
	32		38	36 ± 0.2	4.5 穴	2 ～ 6.5
NR	20	RM RF	23	23 ± 0.2	3.4 穴	2 ～ 3
	24		27	26 ± 0.2		

取り付け用ねじの推奨締め付けトルク

ねじサイズ	トルク
M3 ねじを使用の製品	0.3N・m
M4 ねじを使用の製品	0.5N・m
M5 ねじを使用の製品	1 N・m

全てのねじを均等に締めて下さい。その他のサイズは別途ご相談下さい。

防水タイプ取り付け上の注意

防水性を確保するために、取り付け部は下記の処理を行って下さい。

1．パネル厚が 10mm 以上ある場合は、直接パネルにタップを切り、取り付けパネル表面から裏側へねじ穴が貫通しないようにして下さい。

2．取り付けパネル厚が薄い場合は、市販のシールワッシャーを使用するか、取り付けナット部分を樹脂等でモールドして下さい。

※基本的にパネル内部は、防水性が確保されているものとします。

取り付け寸法

丸フランジ付きアダプタ（3点穴）

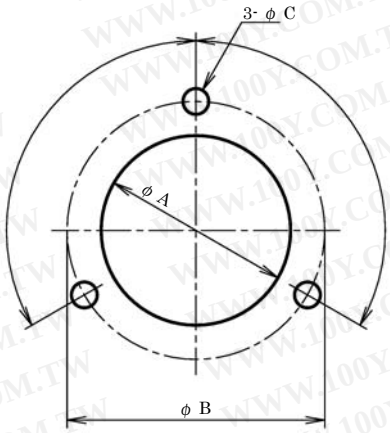

(mm)

シリーズ名	シェルサイズ	形状	φ A $^{+1}_{0}$	φ B	φ C
NCS	16	Ad(F) AdF(F)	22.5	28 ± 0.2	3.4 穴または M3 タップ
	25		29	35 ± 0.2	
	30		34	42 ± 0.2	
	40	Ad(F)	47	56 ± 0.2	
NWPC	16	Ad(F) AdF(F)	26	32 ± 0.2	
	25		33	39 ± 0.2	
	30		38	44 ± 0.2	

丸フランジ付きアダプタ（4点穴）

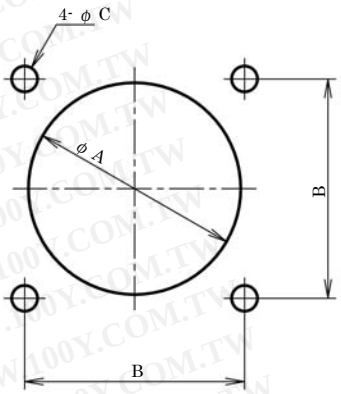

シリーズ名	シェルサイズ	形状	φ A $^{+1}_{0}$	B	φ C
BLW	32	Ad(F)M Ad(F)F	40	36 ± 0.2	4.5 穴または M4 タップ

角フランジ付きアダプタ（4点穴）

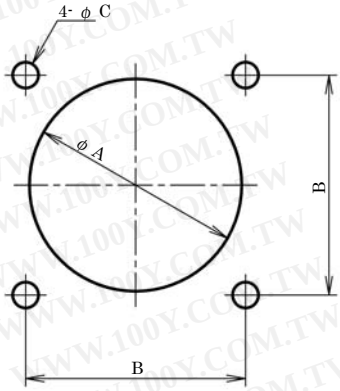

シリーズ名	シェルサイズ	形状	φ A $^{+1}_{0}$	B	φ C
NJC , NJW , NAW	16	Ad(F)M Ad(F)F GAd(F)M GAd(F)F Ad(F)MK Ad(F)FK	19.5	20 ± 0.2	3.4 穴または M3 タップ
NJC , NR , NET, NJW , NAW	20		24	23 ± 0.2	
NJC , NR , NET, NJW , NAW	24		27	26 ± 0.2	
NJC , NET , NJW	28		32	29 ± 0.2	
NJC , NET , NJW	32		40	36 ± 0.2	4.5 穴または M4 タップ

NJW・NAW シリーズの場合は、クランプナットを外した状態でパネル穴にコネクタを通して下さい。
（32 サイズ以外）

取り付け用ねじの推奨締め付けトルク

ねじサイズ	トルク
M3 ねじを使用の製品	0.3N・m
M4 ねじを使用の製品	0.5N・m
M5 ねじを使用の製品	1 N・m

全てのねじを均等に締めて下さい。
その他のサイズは別途ご相談下さい。

防水タイプ取り付け上の注意
防水性を確保するために、取り付け部は下記の処理を行って下さい。
1．パネル厚が 10mm 以上ある場合は、直接パネルにタップを切り、取り付けパネル表面から裏側へねじ穴が貫通しないようにして下さい。
2．取り付けパネル厚が薄い場合は、市販のシールワッシャーを使用するか、取り付けナット部分を樹脂等でモールドして下さい。
※基本的にパネル内部は、防水性が確保されているものとします。

AWG 換算表

AWG	線径 (mm)	電線導体断面積 (mm^2)	AWG	線径 (mm)	電線導体断面積 (mm^2)
4/0	11.684	107.2	24	0.5106	0.2047
3/0	10.404	85.03	25	0.4547	0.1623
2/0	9.266	67.42	26	0.4049	0.1288
0	8.250	53.49	27	0.3606	0.1021
1	7.348	42.41	28	0.3211	0.08097
2	6.544	33.63	29	0.2859	0.06425
3	5.827	26.66	30	0.2546	0.05097
4	5.189	21.15	31	0.2268	0.04039
5	4.621	16.77	32	0.2019	0.03203
6	4.115	13.30	33	0.1798	0.02540
7	3.665	10.55	34	0.1601	0.02014
8	3.264	8.368	35	0.1426	0.01597
9	2.906	6.632	36	0.1270	0.01267
10	2.588	5.262	37	0.1131	0.01005
11	2.305	4.172	38	0.1007	0.007968
12	2.053	3.309	39	0.08969	0.006319
13	1.828	2.624	40	0.07987	0.005012
14	1.628	2.081	41	0.07113	0.003973
15	1.450	1.650	42	0.06334	0.003151
16	1.291	1.309	43	0.05641	0.002499
17	1.150	1.037	44	0.05023	0.001982
18	1.024	0.8226	45	0.04473	0.001572
19	0.9116	0.6529	46	0.03984	0.001246
20	0.8118	0.5174	47	0.03547	0.0009884
21	0.7229	0.4105	48	0.03159	0.0007838
22	0.6438	0.3256	49	0.02813	0.0006216
23	0.5733	0.2581	50	0.02505	0.0004929

管用平行ねじ変換表

JIS B 0202(管用平行ねじ)	
ISO 規定	ISO 規定外
$G^1/_2$	$PF^1/_2$
$G^3/_4$	$PF^3/_4$
G1	PF1
$G1^1/_4$	$PF1^1/_4$
$G1^1/_2$	$PF1^1/_2$

⟷

JIS C 8305(鋼製電線管) 厚鋼電線管用ねじ
CTG16
CTG22
CTG28
CTG36
CTG42

管用ねじの表記について、当社では管用平行ねじ「G(PF)」の記述を用いていますが、厚鋼電線管用ねじ(CTG)でご使用頂く場合においても、上記の表で対応するサイズは類似しており、問題なくご使用頂けます。

NWPCシリーズ

防水 IP-X6 相当

RoHS

海外規格対応品あり

概　要

NCS シリーズをベースにした防水コネクタ。
シェルに黄銅＋クロムめっきを採用。
堅牢な上、塩害などにも強く、土木・建機、非常用電源設備、船舶など様々な用途で活躍しています。

特　徴

RoHS	RoHS 指令対応品
防水性	防水コネクタ【結合時　防水機能　IP-X6 相当】
ロック方式	ねじ方式
機構・材質特徴	○ 黄銅にクロムめっきを施したシェルにて耐食性に優れる ○ ケーブル引き出し部分にケーブルクランプを設けることでケーブルを確実に保持（サイズ 14 を除く）
規格について	○ < CSA NRTL/C > 規格認定取得品あり（CSA : C22.2 No.182.3）
結線方式	はんだづけ

特　性

（絶縁抵抗）　最も近接する導体間を指定の電圧で測定した時、2,000 MΩ以上である。
（耐電圧）　最も近接する導体間に規定の電圧を 1 分間印加しても、短絡等の異常がない。
（接触抵抗）　一対のコンタクトを正規の長さまで結合させた時の導体抵抗は、3 mΩ以下である。
（防水性）　通常使用する状態で、水面下 5cm に 24 時間放置した後、浸水の形跡がない。

NWPCシリーズ

品名の構成

NWPC - 25 ■ - P M □
① ② ③ ④ ⑤ ⑥ ⑦

① シリーズ名称
② シェルサイズ
③ コンタクト数
④ コネクタ形状
⑤ コンタクト形状 <ピン(オス)コンタクト：M，ソケット(メス)コンタクト：F>
⑥ ケーブルパッキンのサイズを表す記号
《P 82　別表□　プラグ、アダプタは記号の指定が必要》
⑦ 海外規格指定(< CSA NRTL/C >)《指定の場合のみ必要》対象品目はP 221

・金めっきコンタクトへの変更はご相談下さい。

クランプ分割販売

・「クランプのみ」でのご注文が可能です。(P 83)

結線方式：はんだづけ

ワイヤーハーネス(ケーブルアッセンブリ)の対応も可能です。　別途ご相談下さい。P 182

材質及び処理

	材質	処理
シェル	黄銅	クロムめっき
絶縁体	合成樹脂	―
コンタクト	銅合金	シェルサイズ 14，16，25，30：ニッケルめっき シェルサイズ 40，44，50，54，60，64：銀めっき シェルサイズ 30(7H，13 極)：金めっき
パッキン	合成ゴム	―

使用温度範囲

－40℃～+85℃

専用工具(別売)：コンタクトレンチ、はんだこて先セット

定格電流 80A 以上のコンタクトは絶縁体より取り外せる構造になっております。
はんだづけの際にはコンタクトレンチにてコンタクトを取り外して作業して下さい。

《コンタクトレンチの種類》

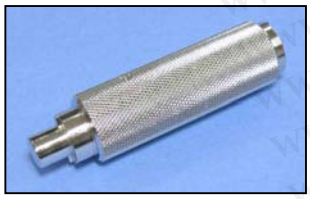

80A コンタクトレンチ
NCS・NWPC-502 / 542
NCS・NWPC-503 / 543
NCS・NWPC-604 / 644

150A コンタクトレンチ
NCS・NWPC-602 / 642
NCS・NWPC-603 / 643

《はんだこて先セット》

使用可能はんだごて 200 W
こて先挿入径 φ 16mm 以上
こて先温度設定 420℃～450℃

80A コンタクト用　→　SS80-KB
150A コンタクト用　→　SS150-KB

＊こて先と断熱板のセットとなります。

NWPCシリーズ

コネクタ・コンタクト形状組合せ

正芯　逆芯
正芯・逆芯　共通

＊【NWPC】シリーズの正芯は、PF , RM , AdM 等の全形状でコンタクト形状名を省略し、単に P , R , Ad 等としています。

ピンコンタクト品は電極が露出しており、【電源側】に使用した場合には、感電や短絡事故の原因となることが考えられます。
事故防止のため、【電源側】にはソケットコンタクト品を、【受電側】にはピンコンタクト品をご使用下さい。

【電源側】

＜ソケット（メス）コンタクト使用＞

結合

【受電側】

＜ピン（オス）コンタクト使用＞

プラグ類

形状	14	16	25	30	40	44	50	54	60	64
P	●	●	●	●	●	／	●	／	●	／
GP	—	—	●	—	—	／	—	／	—	／

レセプタクル類

形状	14	16	25	30	40	44	50	54	60	64
R	●	●	●	●	●	／	●	／	●	／

アダプタ類

形状	14	16	25	30	40	44	50	54	60	64
AdF	／	●	●	●	／	●	／	●	●	●
AdF(F)	／	●	●	●	／	—	／	—	—	—

アダプタ類

形状	14	16	25	30	40	44	50	54	60	64
Ad	●	●	●	●	●	／	●	／	●	／
Ad(F)	—	●	●	●	—	／	—	／	—	／

レセプタクル類

形状	14	16	25	30	40	44	50	54	60	64
RF	／	●	●	●	／	●	／	●	●	●

プラグ類

形状	14	16	25	30	40	44	50	54	60	64
PM	／	●	●	●	／	●	／	●	●	●
GPM	／	—	●	—	／	—	／	—	—	—

アクセサリー類

形状	14	16	25	30	40	44	50	54	60	64
PCa	●	●	●	●	●	●	●	●	●	●
RCa	●	●	●	●	●	●	●	●	●	●
AdCa	●	★	★	★	●	●	★	★	★	★

★ RCa にて代用・・注文品名は、RCa の品名となります。

WWW.100Y.COM.TW

NWPCシリーズ

はんだづけタイプ　コンタクト配列

正芯　逆芯
正芯・逆芯　共通

シェルサイズ	コンタクト数	1	2							
14	コンタクト配列 <ピン（オス）コンタクト結合面から見て>									
	定　格	125V								
		5A								
	限界操作電圧（注-1）	200V								
	耐電圧（V r.m.s.）	1,000								
	電線導体断面積（㎟）	0.75								

シェルサイズ	コンタクト数	1	2	3	4					
16	コンタクト配列 <ピン（オス）コンタクト結合面から見て>				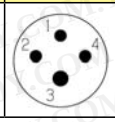					
	定　格	125V								
		10A	5A							
	限界操作電圧（注-1）	200V								
	耐電圧（V r.m.s.）	1,000								
	電線導体断面積（㎟）	1.25	0.75							
	コンタクト数	2	3							
	コンタクト配列 <ピン（オス）コンタクト結合面から見て>									
	定　格	125V								
		5A								
	限界操作電圧（注-1）	200V								
	耐電圧（V r.m.s.）	1,000								
	電線導体断面積（㎟）	0.75								

注-1　限界操作電圧については P 225

NWPCシリーズ

はんだづけタイプ　コンタクト配列

[　]：金めっきコンタクト

正芯　逆芯　正芯・逆芯　共通

シェルサイズ	コンタクト数	2	3	4	5	6	7	8			
25	コンタクト配列 <ピン（オス）コンタクト 結合面から見て>				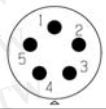		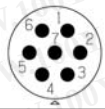	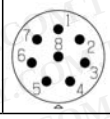			
	定　格	250V									
		10A						5A			
	限界操作電圧（注-1）	400V				300V					
	耐電圧（V r.m.s.）	2,000			1,800						
	電線導体断面積（㎟）	2						1.25			
	コンタクト数	2	3	4	5	6	7				
	コンタクト配列 <ピン（オス）コンタクト 結合面から見て>				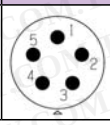	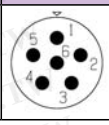	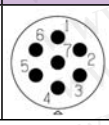				
	定　格	250V									
		10A				5A					
	限界操作電圧（注-1）	400V				300V					
	耐電圧（V r.m.s.）	2,000			1,800						
	電線導体断面積（㎟）	2			1.25						

シェルサイズ	コンタクト数	2	3	4	5	6	7	7H	8	13	
30	コンタクト配列 <ピン（オス）コンタクト 結合面から見て>		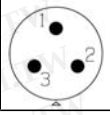	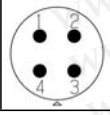	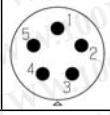	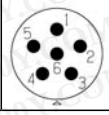	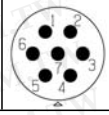	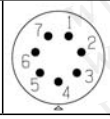	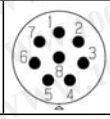	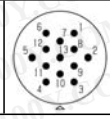	
	定　格	250V									
		15A						[7A]	10A	[5A]	
	限界操作電圧（注-1）	400V						—	300V	—	
	耐電圧（V r.m.s.）	2,000			1,800			1,500	1,800	1,500	
	電線導体断面積（㎟）	3.5	2					1.25	2	1.25	
	コンタクト数	2	3	4	5	6	8				
	コンタクト配列 <ピン（オス）コンタクト 結合面から見て>		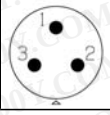	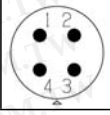	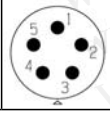	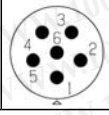	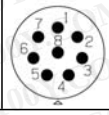				
	定　格	250V									
		15A				10A	5A				
	限界操作電圧（注-1）	400V				—	300V				
	耐電圧（V r.m.s.）	2,000			1,800						
	電線導体断面積（㎟）	2					1.25				

注-1　限界操作電圧については P 225

NWPCシリーズ

はんだづけタイプ　コンタクト配列

正芯　逆芯
正芯・逆芯　共通

※【シェルサイズ 40 は正芯のみ】、【シェルサイズ 44 は逆芯のみ】となります。

シェルサイズ	コンタクト数	2	3	4	5	6	8	10	12	16	20
40 44	コンタクト配列 ＜ピン（オス）コンタクト結合面から見て＞			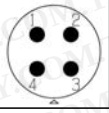	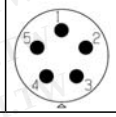	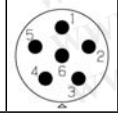	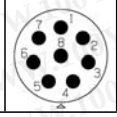	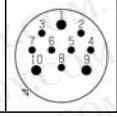	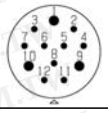	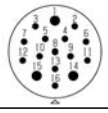	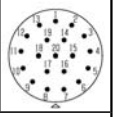
	定　格	250V									
		30A			20A			3本=10A 7本=5A	3本=10A 9本=5A	3本=10A 13本=5A	5A
	限界操作電圧（注-1）	500V			400V			300V			
	耐電圧（V r.m.s.）	2,500			2,000			1,800			
	電線導体断面積（㎟）	5.5						3本=2 7本=1.25	3本=2 9本=1.25	3本=2 13本=1.25	1.25

※【シェルサイズ 50 は正芯のみ】、【シェルサイズ 54 は逆芯のみ】となります。

シェルサイズ	コンタクト数	2	3	4	8	10	15	25			
50 54	コンタクト配列 ＜ピン（オス）コンタクト結合面から見て＞		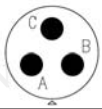		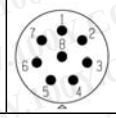	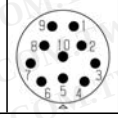	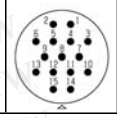	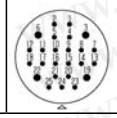			
	定　格	500V		250V							
		80A		50A	25A	20A	15A	4本=15A 21本=5A			
	限界操作電圧（注-1）	600V		500V	400V	300V					
	耐電圧（V r.m.s.）	3,000		2,500	2,000			1,800			
	電線導体断面積（㎟）	30		14	3.5			4本=3.5 21本=2			

注-1　限界操作電圧については P 225

NWPCシリーズ

はんだづけタイプ　コンタクト配列

正芯　逆芯
正芯・逆芯　共通

シェルサイズ	コンタクト数	2	3	4	10	15	30	32	40		
60	コンタクト配列 <ピン（オス）コンタクト結合面から見て>		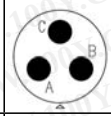			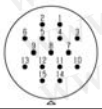		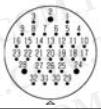	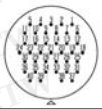		
	海外規格（注-1）	—	—	—	—	—	CSA NRTL/C	—	CSA NRTL/C		
	定格	500V			250V						
		150A		80A	30A	15A	5A	3本=15A 29本=5A	5A		
	限界操作電圧（注-2）	600V			300V						
	耐電圧（V r.m.s.）	3,000			2,500（正芯） 2,000（逆芯）		1,800（正芯） 1,500（逆芯）		1,800		
	電線導体断面積（㎟）	50		30	8	3.5	2	3本=3.5 29本=2	2		

シェルサイズ	コンタクト数	2	3	4							
64	コンタクト配列 <ピン（オス）コンタクト結合面から見て>		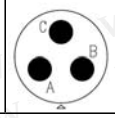	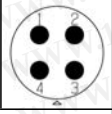							
	定格	500V									
		150A		80A							
	限界操作電圧（注-2）	600V									
	耐電圧（V r.m.s.）	3,000									
	電線導体断面積（㎟）	50		30							

注-1　別途指定となります。海外規格については P 221
注-2　限界操作電圧については P 225（規格取得品の定格電圧は、265 Vとなります。）

NWPCシリーズ

寸　法

正芯　逆芯
正芯・逆芯　共通

◆【P】　プラグ（ストレート）

ケーブルに結線し、相手コネクタ（レセプタクル、アダプタ類）に接続します。
B 寸法（コード径記号）を必ず選択して下さい。

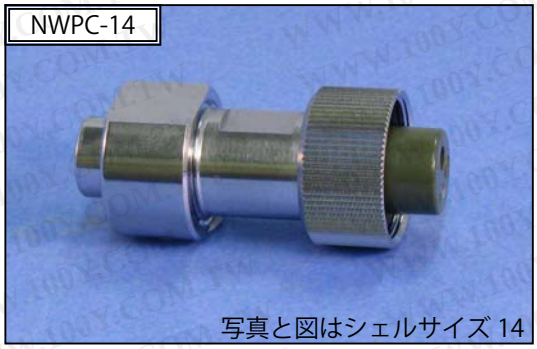

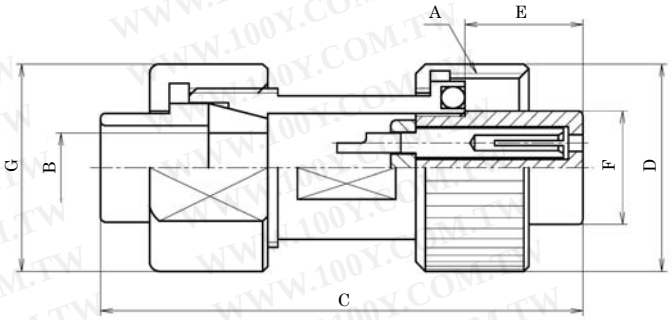

シェルサイズ	品名（■はコンタクト数）正芯（ソケットコンタクト）	標準寸法 A	B	C	D	E	F	G
14	NWPC-14 ■ -P □	M19 × 1	別表 □ P 82	47.5 ～ 49	φ 21	10.5 ～ 12	φ 11.5	φ 21

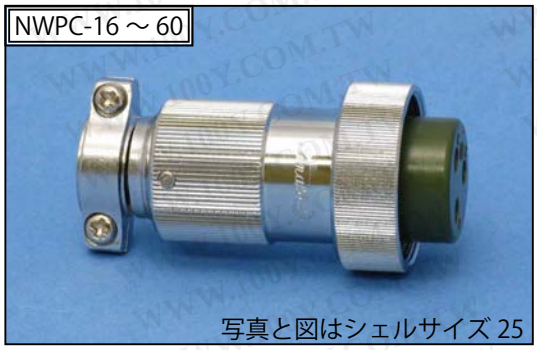

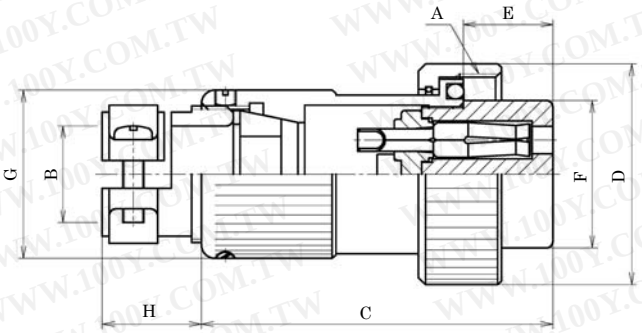

シェルサイズ	品名（■はコンタクト数）正芯（ソケットコンタクト）	標準寸法 A	B	C	D	E	F	G	H
16	NWPC-16 ■ -P □	M23.5 × 1	別表 □ P 82	47 ～ 48	φ 25	12 ～ 13	φ 14.2 ～ φ 14.3	φ 19.4	10
25	NWPC-25 ■ -P □	M29 × 1		51	φ 32	13	φ 21.4	φ 24.4	13
30	NWPC-30 ■ -P □	M34 × 1		57	φ 37	14	φ 25.5	φ 30.4	
40	NWPC-40 ■ -P □	M44 × 1.5		73	φ 47	16	φ 35.2	φ 38.4	21
50	NWPC-50 ■ -P □	M54 × 1.5		105 (2 , 3 極) 95 (4 ～ 25 極)	φ 57	30 (2 , 3 極) 20 (4 ～ 25 極)	φ 45.2	φ 47.3	25
60	NWPC-60 ■ -P □	M64 × 1.5		115 (2 ～ 4 極) 105 (10 ～ 40 極)	φ 67	30 (2 ～ 4 極) 20 (10 ～ 40 極)	φ 55.2	φ 57.3	30

NWPCシリーズ

寸　法

正芯　逆芯
正芯・逆芯　共通

◆【PM】　プラグ（ストレート）

ケーブルに結線し、相手コネクタ（レセプタクル、アダプタ類）に接続します。
B 寸法（コード径記号）を必ず選択して下さい。

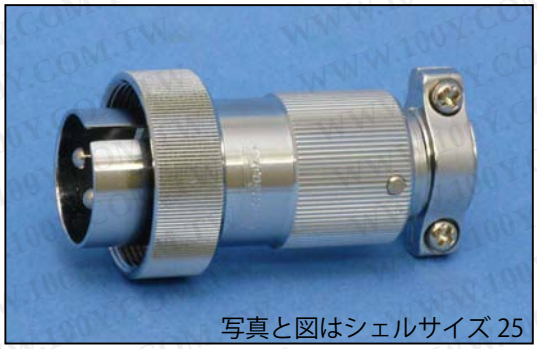
写真と図はシェルサイズ 25

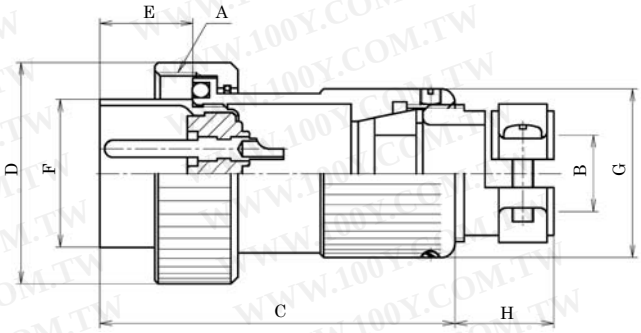

シェルサイズ	品名（■はコンタクト数）逆芯（ピンコンタクト）	標準寸法 A	B	C	D	E	F	G	H
16	NWPC-16 ■ -PM □	M23.5 × 1	別表 □ P 82	48	φ 25	13	φ 14.2	φ 19.4	10
25	NWPC-25 ■ -PM □	M29 × 1		51.5	φ 32	13.5	φ 21.4	φ 24.4	13
30	NWPC-30 ■ -PM □	M34 × 1		59	φ 37	16	φ 25.3	φ 30.4	
44	NWPC-44 ■ -PM □	M52 × 1.5		77	φ 56	17	φ 39	φ 46.4	21
54	NWPC-54 ■ -PM □	M61 × 1.5		105（2，3 極） 95（4 ～ 25 極）	φ 66	30（2，3 極） 20（4 ～ 25 極）	φ 49.4	φ 57.3	25
60	NWPC-60 ■ -PM □	M64 × 1.5		107	φ 67	22	φ 55.4	φ 58.4	30
64	NWPC-64 ■ -PM □	M72 × 1.5		115	φ 76	30	φ 59.2	φ 67.4	

WWW.100Y.COM.TW

NWPCシリーズ

寸　法

正芯　逆芯
正芯・逆芯　共通

◆【GP】　管用ねじ付きプラグ

ケーブル出し口に管用めねじを切ったプラグで、フレキ管などを用いる時に使用します。
相手コネクタ（レセプタクル、アダプタ類）に接続します。なお、当社では管用平行ねじの呼び「G(PF)」にてサイズ表記しております。P 229

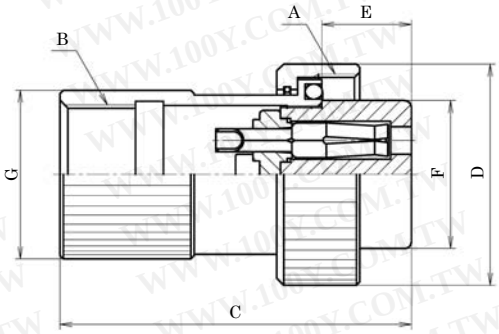

シェルサイズ	品名（■はコンタクト数）	標準寸法						
	正芯（ソケットコンタクト）	A	B	C	D	E	F	G
25	NWPC-25 ■ -GP1/2	M29 × 1	G1/2	51	φ 32	13	φ 21.4	φ 24.4

◆【GPM】　管用ねじ付きプラグ

ケーブル出し口に管用めねじを切ったプラグで、フレキ管などを用いる時に使用します。
相手コネクタ（レセプタクル、アダプタ類）に接続します。なお、当社では管用平行ねじの呼び「G(PF)」にてサイズ表記しております。P 229

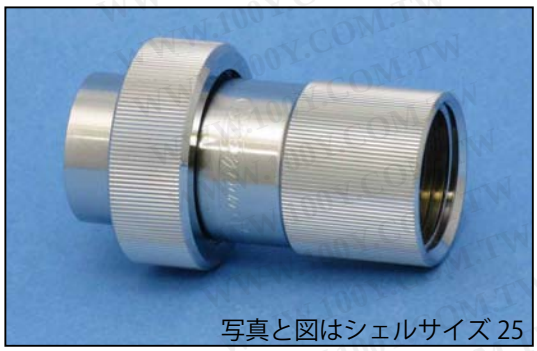

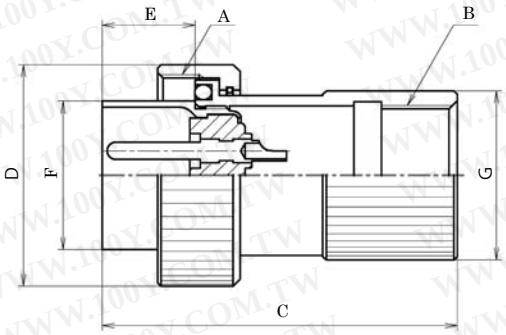

シェルサイズ	品名（■はコンタクト数）	標準寸法						
	逆芯（ピンコンタクト）	A	B	C	D	E	F	G
25	NWPC-25 ■ -GPM1/2	M29 × 1	G1/2	51.5	φ 32	13.5	φ 21.4	φ 24.4

NWPCシリーズ

寸　法

正芯　逆芯
正芯・逆芯　共通

◆【R】　レセプタクル

機器のパネルなどに取り付けて使用します。相手コネクタ（プラグ類）に接続します。

シェルサイズ 14 ～ 40 は、[丸フランジ]、シェルサイズ 50・60 は [角フランジ] となります。

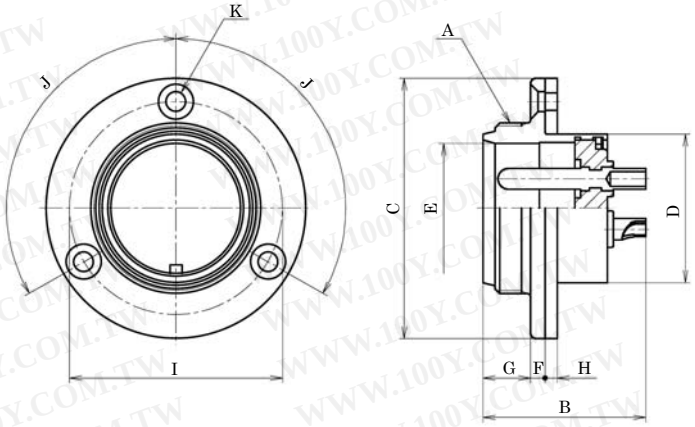

シェルサイズ	品名（■はコンタクト数）	標準寸法										
	正芯（ピンコンタクト）	A	B	C	D	E	F	G	H	I	J	K
14	NWPC-14 ■ -R	M19 × 1	25 ～ 28.5	φ 34	φ 14	φ 12	2.5	8.5	2	φ 26	120°	3-M3 さらねじ用穴
16	NWPC-16 ■ -R	M23.5 × 1	26 ～ 30.5	φ 37	φ 16	φ 14.5		7.5		φ 30		
25	NWPC-25 ■ -R	M29 × 1	27.5	φ 44	φ 25	φ 22		8		φ 36		
30	NWPC-30 ■ -R	M34 × 1	29.5 ～ 30	φ 49	φ 30	φ 26				φ 41		
40	NWPC-40 ■ -R	M44 × 1.5	34 ～ 36.5	φ 60	φ 40	φ 36		9		φ 52		

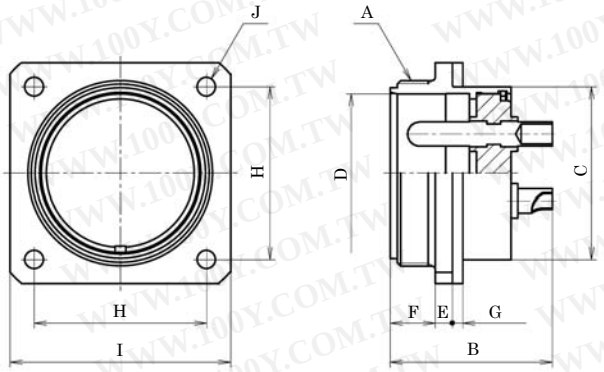

シェルサイズ	品名（■はコンタクト数）	標準寸法									
	正芯（ピンコンタクト）	A	B	C	D	E	F	G	H	I	J
50	NWPC-50 ■ -R	M54 × 1.5	56.5 (2 , 3 極) 43 ～ 47 (4 ～ 25 極)	φ 50	φ 46	5	13	3	50	□ 64	4-5.5 穴
60	NWPC-60 ■ -R	M64 × 1.5	55.5 ～ 57.5 (2 ～ 4 極) 43.5 ～ 45.5 (10 ～ 40 極)	φ 60	φ 56		13.5		56	□ 70	

NWPCシリーズ

寸　法

正芯　逆芯
正芯・逆芯　共通

◆【RF】　レセプタクル

機器のパネルなどに取り付けて使用します。相手コネクタ（プラグ類）に接続します。

シェルサイズ 16 ～ 44 は、[丸フランジ]、シェルサイズ 54 ～ 64 は [角フランジ] となります。

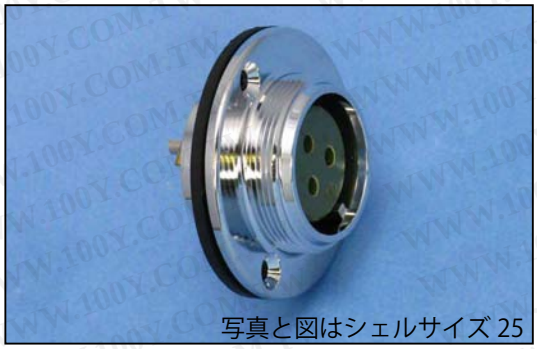
写真と図はシェルサイズ 25

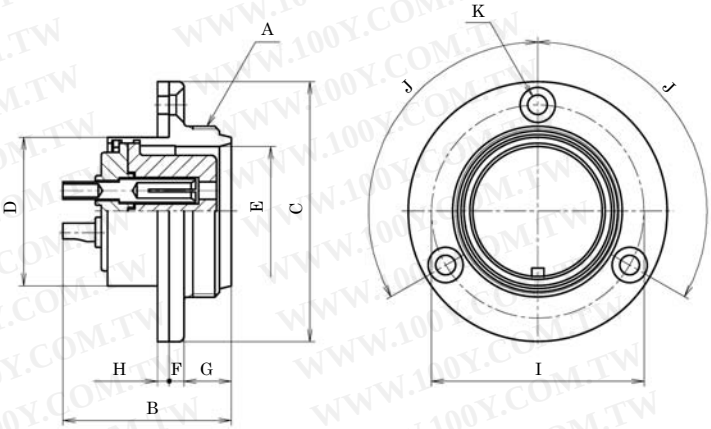

シェルサイズ	品名（■はコンタクト数）逆芯（ソケットコンタクト）	標準寸法 A	B	C	D	E	F	G	H	I	J	K
16	NWPC-16 ■ -RF	M23.5 × 1	26.5	φ 37	φ 16	φ 14.5	2.5	7.5	2	φ 30	120°	3-M3 さらねじ用穴
25	NWPC-25 ■ -RF	M29 × 1	28.5	φ 44	φ 25	φ 22		8		φ 36		
30	NWPC-30 ■ -RF	M34 × 1	30 ～ 31	φ 49	φ 30	φ 26				φ 41		
44	NWPC-44 ■ -RF	M52 × 1.5	36 ～ 41	φ 68	φ 44	φ 40	3	9		φ 60		

写真と図はシェルサイズ 54

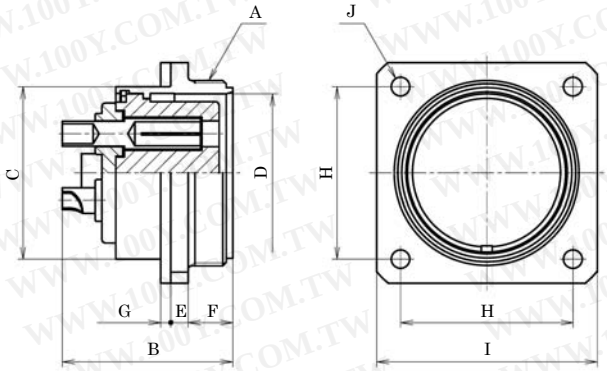

シェルサイズ	品名（■はコンタクト数）逆芯（ソケットコンタクト）	標準寸法 A	B	C	D	E	F	G	H	I	J
54	NWPC-54 ■ -RF	M61 × 1.5	54 (2 , 3 極) 46.5 (4 極) 41.5 ～ 43 (8 ～ 25 極)	φ 54	φ 50	5	13	3	52	□ 66	4-5.5 穴
60	NWPC-60 ■ -RF	M64 × 1.5	44.5 ～ 49	φ 60	φ 56		13.5		56	□ 70	
64	NWPC-64 ■ -RF	M72 × 1.5	55.5 (2 , 3 極) 56 (4 極)	φ 64	φ 60		13		62	□ 76	

NWPCシリーズ

寸　法

正芯　逆芯
正芯・逆芯　共通

◆【Ad】　アダプタ

ケーブルを延長する時に使用する中継タイプで、相手コネクタ（プラグ類）に接続します。
B 寸法（コード径記号）を必ず選択して下さい。

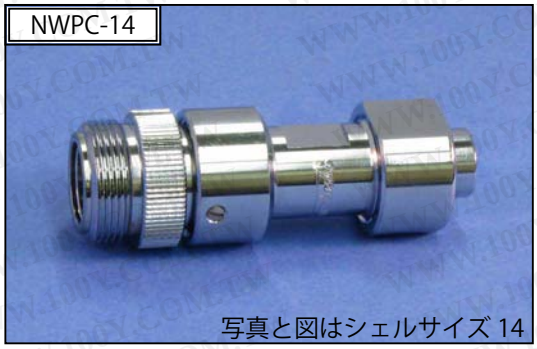

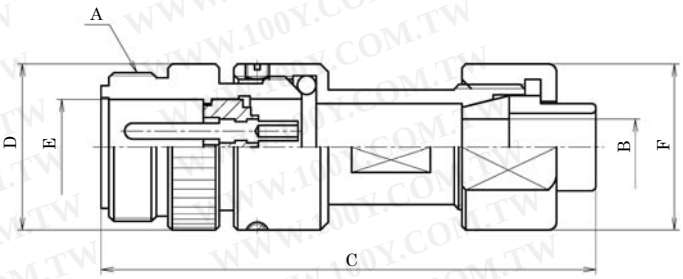

シェルサイズ	品名（■はコンタクト数）	標準寸法					
	正芯（ピンコンタクト）	A	B	C	D	E	F
14	NWPC-14 ■ -Ad □	M19 × 1	別表 □ P 82	62	φ 21	φ 12	φ 21

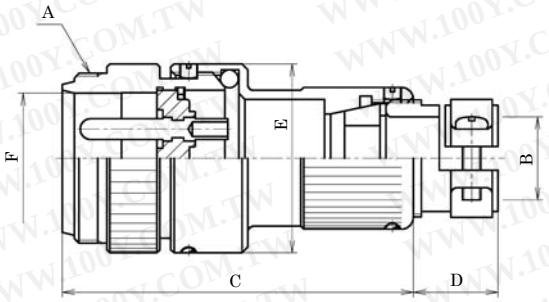

シェルサイズ	品名（■はコンタクト数）	標準寸法					
	正芯（ピンコンタクト）	A	B	C	D	E	F
16	NWPC-16 ■ -Ad □	M23.5 × 1	別表 □ P 82	49.6	10	φ 25	φ 14.5
25	NWPC-25 ■ -Ad □	M29 × 1		59.2	13	φ 32	φ 22
30	NWPC-30 ■ -Ad □	M34 × 1		67.7		φ 37	φ 26
40	NWPC-40 ■ -Ad □	M44 × 1.5		79.5	21	φ 47	φ 36
50	NWPC-50 ■ -Ad □	M54 × 1.5		106 (2 , 3 極) 97 (4 ～ 25 極)	25	φ 57	φ 46
60	NWPC-60 ■ -Ad □	M64 × 1.5		121 (2 ～ 4 極) 112.5 (10 ～ 40 極)	30	φ 67	φ 56

WWW.100Y.COM.TW

勝 特 力 材 料 886-3-5753170
胜特力电子(上海) 86-21-34970699
胜特力电子(深圳) 86-755-83298787
Http://www.100y.com.tw

NWPCシリーズ

寸　法

正芯　逆芯
正芯・逆芯　共通

◆【AdF】　アダプタ

ケーブルを延長する時に使用する中継タイプで、相手コネクタ（プラグ類）に接続します。
B 寸法（コード径記号）を必ず選択して下さい。

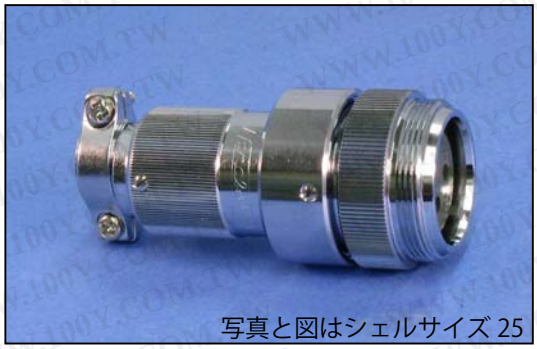

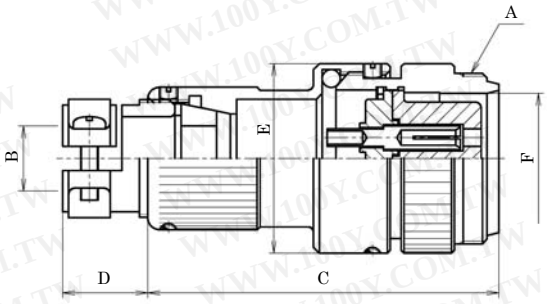

シェルサイズ	品名（■はコンタクト数）逆芯（ソケットコンタクト）	標準寸法 A	B	C	D	E	F
16	NWPC-16 ■ -AdF □	M23.5 × 1	別表 □ P 82	49.6	10	φ 25	φ 14.5
25	NWPC-25 ■ -AdF □	M29 × 1		59.2	13	φ 32	φ 22
30	NWPC-30 ■ -AdF □	M34 × 1		67.7		φ 37	φ 26
44	NWPC-44 ■ -AdF □	M52 × 1.5		81	21	φ 56	φ 40
54	NWPC-54 ■ -AdF □	M61 × 1.5		111 (2 , 3 極) 101 (4 ～ 25 極)	25	φ 66	φ 50
60	NWPC-60 ■ -AdF □	M64 × 1.5		112.5	30	φ 67	φ 56
64	NWPC-64 ■ -AdF □	M72 × 1.5		121.7		φ 76	φ 60

◆【Ad(F)】　フランジ付きアダプタ

ケーブルを延長する時に使用する中継タイプで、取り付け用のフランジがついたアダプタとなります。
相手コネクタ（プラグ類）に接続します。
B 寸法（コード径記号）を必ず選択して下さい。

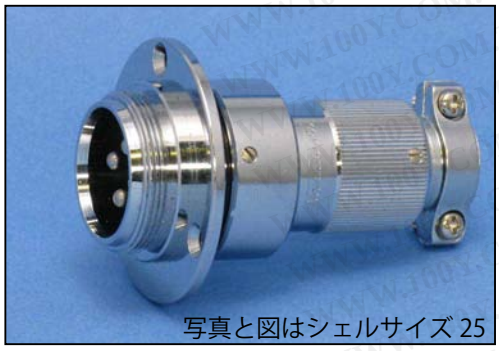

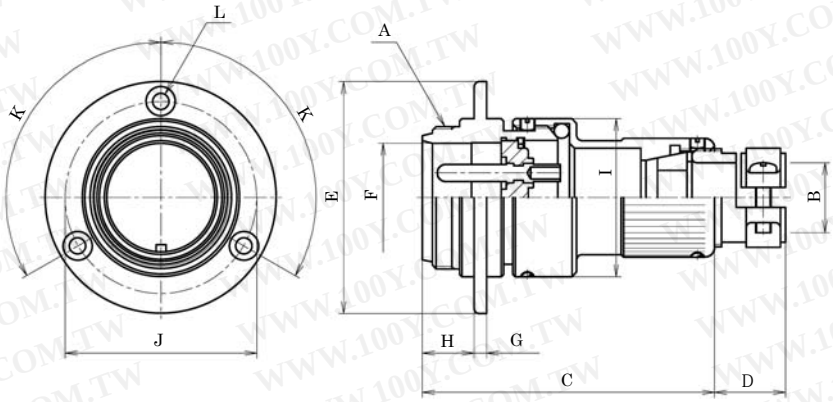

シェルサイズ	品名（■はコンタクト数）正芯（ピンコンタクト）	標準寸法 A	B	C	D	E	F	G	H	I	J	K	L
16	NWPC-16 ■ -Ad(F) □	M23.5 × 1	別表 □ P 82	49.6	10	φ 40	φ 14.5	2.5	9	φ 25	φ 32	120°	3-M3 さらねじ用穴
25	NWPC-25 ■ -Ad(F) □	M29 × 1		59.2	13	φ 47	φ 22		10.5	φ 32	φ 39		
30	NWPC-30 ■ -Ad(F) □	M34 × 1		67.7		φ 52	φ 26		10	φ 37	φ 44		

NWPCシリーズ

寸　法

正芯　逆芯
正芯・逆芯　共通

◆【AdF(F)】　フランジ付きアダプタ

ケーブルを延長する時に使用する中継タイプで、取り付け用のフランジがついたアダプタとなります。
相手コネクタ（プラグ類）に接続します。B 寸法（コード径記号）を必ず選択して下さい。

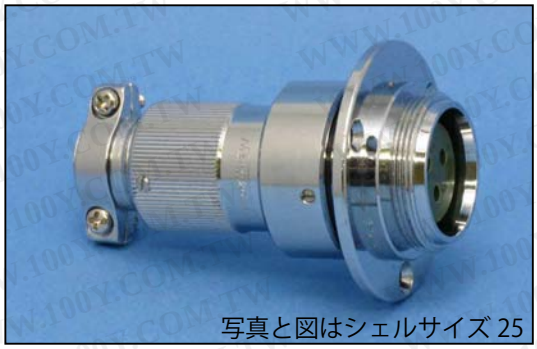
写真と図はシェルサイズ 25

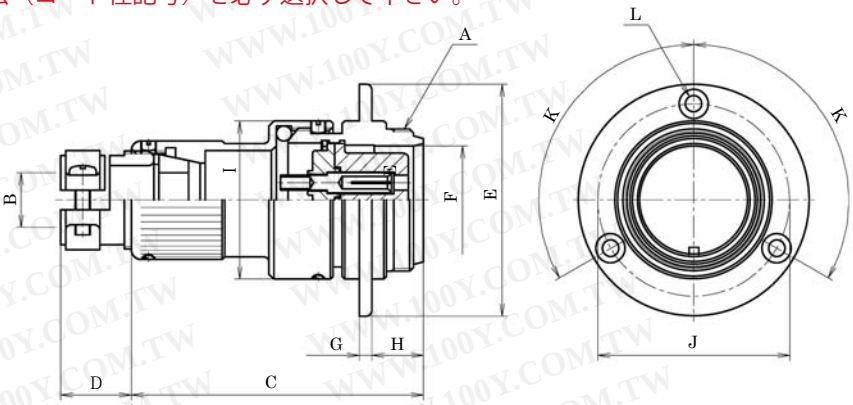

シェルサイズ	品名（■はコンタクト数） 逆芯（ソケットコンタクト）	標準寸法 A	B	C	D	E	F	G	H	I	J	K	L
16	NWPC-16 ■ -AdF(F) □	M23.5 × 1	別表 □ P 82	49.6	10	φ 40	φ 14.5	2.5	9	φ 25	φ 32	120°	3-M3 さらねじ用穴
25	NWPC-25 ■ -AdF(F) □	M29 × 1		59.2	13	φ 47	φ 22		10.5	φ 32	φ 39		
30	NWPC-30 ■ -AdF(F) □	M34 × 1		67.7		φ 52	φ 26		10	φ 37	φ 44		

◆【PCa】　プラグキャップ

プラグ類に使用するキャップで、レセプタクル、アダプタ類に結合していない時に接点部を保護するために使用します。

写真はシェルサイズ 25

NWPC-14

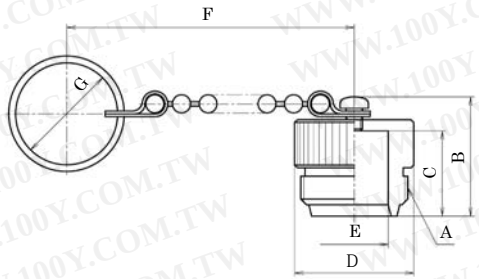

NWPC-16 ～ 64

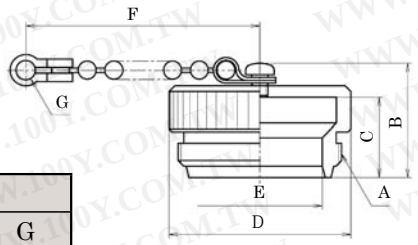

シェルサイズ	品名	標準寸法 A	B	C	D	E	F	G
14	NWPC-14-PCa	M19 × 1	21	15	φ 21	φ 12	80	φ 18
16	NWPC-16-PCa	M23.5 × 1	18.5	14	φ 25	φ 17.2	150	3.45 穴
25	NWPC-25-PCa	M29 × 1	19.5		φ 32	φ 22		
30	NWPC-30-PCa	M34 × 1	22	16	φ 37	φ 26		
40	NWPC-40-PCa	M44 × 1.5	24.5	18.5	φ 47	φ 36		5.5 穴
44	NWPC-44-PCa	M52 × 1.5	25	18	φ 56	φ 40		
50	NWPC-50-PCa	M54 × 1.5	39.6	32	φ 57	φ 46	220	
54	NWPC-54-PCa	M61 × 1.5	38.6	31	φ 66	φ 50		
60	NWPC-60-PCa	M64 × 1.5	39.6	32	φ 67	φ 56		
64	NWPC-64-PCa	M72 × 1.5	38.6	31	φ 76	φ 60		

NWPCシリーズ

寸　法

正芯　逆芯
正芯・逆芯　共通

◆【RCa】　レセプタクルキャップ

（アダプタキャップ兼用　シェルサイズ 14・40・44 を除く）

レセプタクルに使用するキャップで、プラグ類に結合していない時に接点部を保護するために使用します。

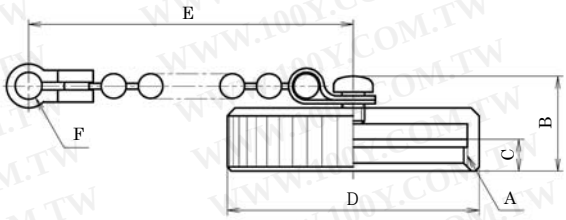

シェルサイズ	品名	標準寸法					
		A	B	C	D	E	F
14	NWPC-14-RCa	M19 × 1	13	6.5	φ 21	150	3.45 穴
16	NWPC-16-RCa	M23.5 × 1	12.5	5.5	φ 25		
25	NWPC-25-RCa	M29 × 1		5	φ 32		
30	NWPC-30-RCa	M34 × 1	14		φ 37		
40	NWPC-40-RCa	M44 × 1.5	16	6.7	φ 47		3.3 穴
44	NWPC-44-RCa	M52 × 1.5		6.5	φ 56		
50	NWPC-50-RCa	M54 × 1.5	21.6	10.5	φ 57	220	5.5 穴
54	NWPC-54-RCa	M61 × 1.5	19.6	9	φ 66		
60	NWPC-60-RCa	M64 × 1.5			φ 67		
64	NWPC-64-RCa	M72 × 1.5		10	φ 76		

◆【AdCa】　アダプタキャップ

アダプタ類に使用するキャップで、プラグ類に結合していない時に接点部を保護するために使用します。

NWPC-14

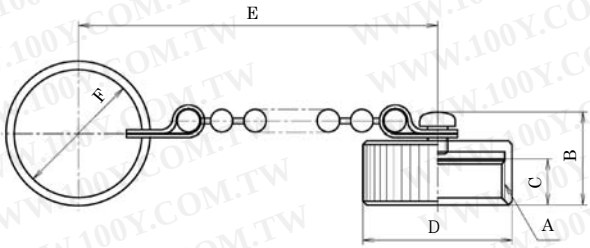

NWPC-40・44

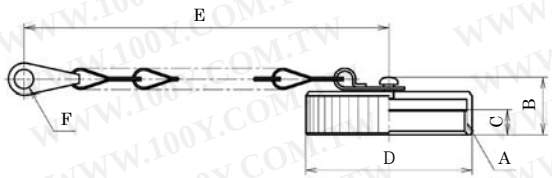

シェルサイズ	品名	標準寸法					
		A	B	C	D	E	F
14	NWPC-14-AdCa	M19 × 1	13	6.5	φ 21	80	φ 18
40	NWPC-40-AdCa	M44 × 1.5	16	6.7	φ 47	150	5.5 穴
44	NWPC-44-AdCa	M52 × 1.5		6.5	φ 56		

NWPCシリーズ

別表□

シェルサイズ	記号□	ケーブル仕上り外径
14	5	φ 5.0～φ 5.9
	6	φ 6.0～φ 6.9
	7	φ 7.0～φ 8.0
16	5	φ 4.5～φ 6.0
	7	φ 6.1～φ 8.0
	9	φ 8.1～φ 10.0
25	7	φ 6.5～φ 8.0
	9	φ 8.1～φ 10.0
	11	φ 10.1～φ 12.0
	13	φ 12.1～φ 14.0
30	9	φ 8.0～φ 10.0
	11	φ 10.1～φ 12.0
	13	φ 12.1～φ 14.0
	15	φ 14.1～φ 16.4
	17	φ 16.5～φ 18.0

シェルサイズ	記号□	ケーブル仕上り外径
40 44	12	φ 11.0～φ 13.0
	14	φ 13.1～φ 15.0
	16	φ 15.1～φ 17.0
	18	φ 17.1～φ 19.0
	20	φ 19.1～φ 21.5
	23	φ 21.6～φ 24.0
50 54	16	φ 15.0～φ 17.0
	18	φ 17.1～φ 19.0
	20	φ 19.1～φ 21.0
	22	φ 21.1～φ 23.0
	24	φ 23.1～φ 25.5
	27	φ 25.6～φ 28.0
60 64	22	φ 21.0～φ 23.0
	24	φ 23.1～φ 25.0
	26	φ 25.1～φ 27.0
	28	φ 27.1～φ 29.5
	31	φ 29.6～φ 32.0
	33	φ 32.1～φ 34.0
	35	φ 34.1～φ 36.0
	37	φ 36.1～φ 38.0

WWW.100Y.COM.TW

NWPCシリーズ

クランプ分割販売

・クランプ付の通常品の他に「クランプのみ」でのご注文が可能です。

品名 例）CLS - 30 - □
①　②

①シェルサイズ

②ケーブルパッキンのサイズを表す記号

ご注文の際は、使用ケーブル外径に適合する記号をご記入下さい。

クランプのみ

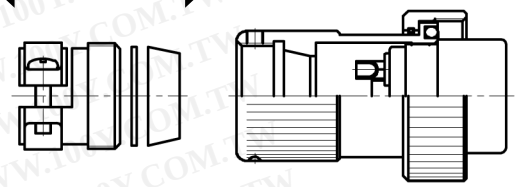

□：ケーブルパッキンのサイズを表す記号

サイズ 14（正芯のみ）		
注文名称	記号□	ケーブル仕上り外径
CLS-14-5	5	φ 5.0～φ 5.9
CLS-14-6	6	φ 6.0～φ 6.9
CLS-14-7	7	φ 7.0～φ 8.0

サイズ 16		
注文名称	記号□	ケーブル仕上り外径
CLS-16-5	5	φ 4.5～φ 6.0
CLS-16-7	7	φ 6.1～φ 8.0
CLS-16-9	9	φ 8.1～φ 10.0

サイズ 25		
注文名称	記号□	ケーブル仕上り外径
CLS-25-7	7	φ 6.5～φ 8.0
CLS-25-9	9	φ 8.1～φ 10.0
CLS-25-11	11	φ 10.1～φ 12.0
CLS-25-13	13	φ 12.1～φ 14.0

サイズ 30		
注文名称	記号□	ケーブル仕上り外径
CLS-30-9	9	φ 8.0～φ 10.0
CLS-30-11	11	φ 10.1～φ 12.0
CLS-30-13	13	φ 12.1～φ 14.0
CLS-30-15	15	φ 14.1～φ 16.4
CLS-30-17	17	φ 16.5～φ 18.0

サイズ 40（正芯のみ），サイズ 44（逆芯のみ）		
注文名称	記号□	ケーブル仕上り外径
CLS-40-12	12	φ 11.0～φ 13.0
CLS-40-14	14	φ 13.1～φ 15.0
CLS-40-16	16	φ 15.1～φ 17.0
CLS-40-18	18	φ 17.1～φ 19.0
CLS-40-20	20	φ 19.1～φ 21.5
CLS-40-23	23	φ 21.6～φ 24.0

サイズ 50（正芯のみ），サイズ 54（逆芯のみ）		
注文名称	記号□	ケーブル仕上り外径
CLS-50-16	16	φ 15.0～φ 17.0
CLS-50-18	18	φ 17.1～φ 19.0
CLS-50-20	20	φ 19.1～φ 21.0
CLS-50-22	22	φ 21.1～φ 23.0
CLS-50-24	24	φ 23.1～φ 25.5
CLS-50-27	27	φ 25.6～φ 28.0

サイズ 60（正芯・逆芯），サイズ 64（逆芯のみ）		
注文名称	記号□	ケーブル仕上り外径
CLS-60-22	22	φ 21.0～φ 23.0
CLS-60-24	24	φ 23.1～φ 25.0
CLS-60-26	26	φ 25.1～φ 27.0
CLS-60-28	28	φ 27.1～φ 29.5
CLS-60-31	31	φ 29.6～φ 32.0
CLS-60-33	33	φ 32.1～φ 34.0
CLS-60-35	35	φ 34.1～φ 36.0
CLS-60-37	37	φ 36.1～φ 38.0

WWW.100Y.COM.TW