勝 特 力 材 料 886-3-5753170
胜特力电子(上海) 86-21-54151736
胜特力电子(深圳) 86-755-83298787
Http://www.100y.com.tw

15㎜ 丸型指示燈
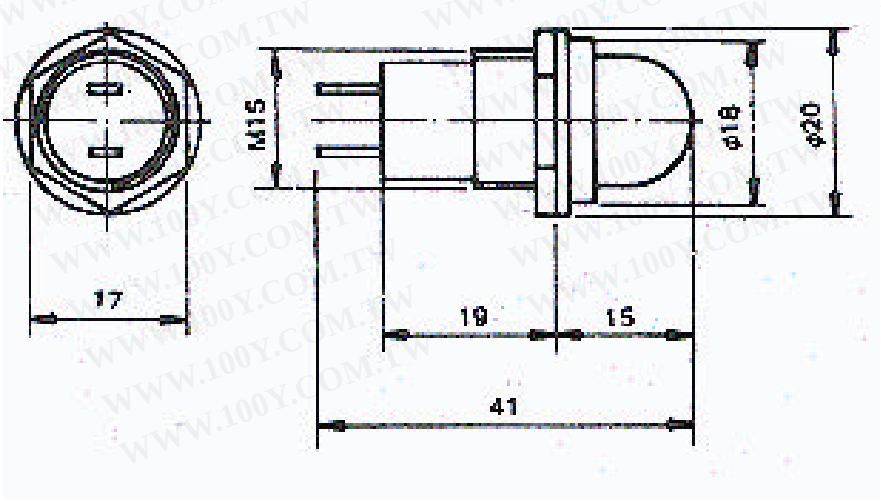
燈殼顏色：	**綠色**
電壓：	**220V**
保護等級：	**IP40**
插端 or 焊端：	**插端**
直接式