勝特力電材超市-龍山店 886-3-5773766
勝特力電材超市-光復店 886-3-5729570
胜特力电子(上海) 86-21-34970699
胜特力电子(深圳) 86-755-83298787
http://www.100y.com.tw

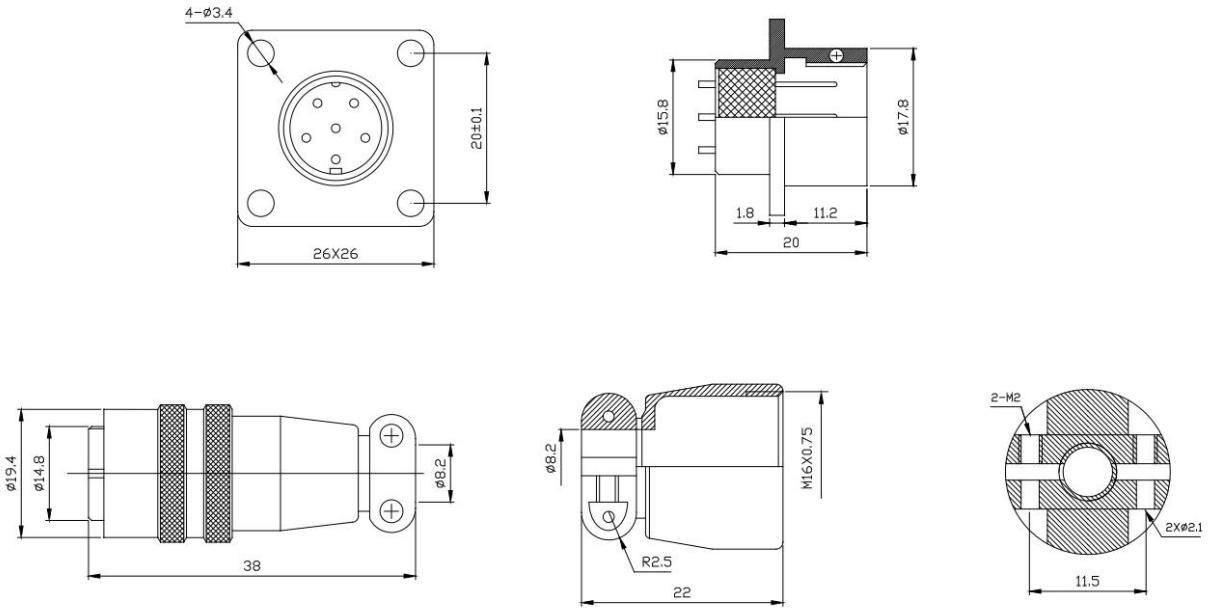

外形尺寸 Shell size	XS16-2	XS16-3	XS16-4	XS16-5	XS16-6	XS16-7	XS16-9
	正装 / 反装	正装 / 反装	正装 / 反装	正装 / 反装	正装 / 反装	正装 / 反装	正装 / 反装
接触对排列分布 从针的方向看 Contact Arrangements Comply with the needle direction							
额定电流 Current rating	5A	5A	5A	5A	5A	5A	5A
额定电压 Wthstand voltage	AC500V a minute	AC500V a minute	AC500V a minute	AC500V a minute	AC500V a minute	AC500V a minute	AC500V a minute
绝缘电阻 Insuiation resistance	＞C2000MΩ	＞C2000MΩ	＞C2000MΩ	＞C2000MΩ	＞C2000MΩ	＞C2000MΩ	＞C2000MΩ
接触电阻 Contact resistance	＜5MΩ	＜5MΩ	＜5MΩ	＜5MΩ	＜5MΩ	＜5MΩ	＜5MΩ

深圳勝特力			
图纸类别	产品规格书		
型号名称	XS16型系列插座		
设计	审核	批准	