導線引出型(直流光)

EE-SX77/87

使用簡單便利之小而薄型式

■輕薄短小，可密合安裝。
■從兩側均可看見的顯示燈
■電源電壓可由DC5～24V，使用範圍廣

勝 特 力 材 料 886-3-5753170
胜特力电子(上海) 86-21-54151736
胜特力电子(深圳) 86-755-83298787
Http://www.100y.com.tw

光電素子
感測器指南
溝型
透過型
溝型/反射型
反射型
光纖型明
用途別
周邊機器
說明
技術指南

⚠ 請參閱1000頁的「正確使用須知」。

種類

(有◎記號者為標準機種，無記號者(訂購生產機種)之交貨日期請向經銷商洽詢。)

預製線型

□ 紅外線

形狀	檢測方式	纜線長度	檢測距離	動作模式	指示燈模式	型式 NPN輸出	型式 PNP輸出
標準型	透過型(溝槽型)	2m	□ 5mm(溝槽寬幅)	遮光時ON	入光時亮燈	◎EE-SX770型	EE-SX770P型
					遮光時亮燈	◎EE-SX770A型	EE-SX770R型
				入光時ON	入光時亮燈	◎EE-SX870型	EE-SX870P型
					遮光時亮燈	◎EE-SX870A型	EE-SX870R型
L型				遮光時ON	入光時亮燈	◎EE-SX771型	EE-SX771P型
					遮光時亮燈	◎EE-SX771A型	EE-SX771R型
				入光時ON	入光時亮燈	◎EE-SX871型	EE-SX871P型
					遮光時亮燈	◎EE-SX871A型	EE-SX871R型
T型				遮光時ON	入光時亮燈	◎EE-SX772型	EE-SX772P型
					遮光時亮燈	◎EE-SX772A型	EE-SX772R型
				入光時ON	入光時亮燈	◎EE-SX872型	EE-SX872P型
					遮光時亮燈	◎EE-SX872A型	EE-SX872R型

EE-SX91
F3WN-X 77/87
EE-SX 47/67
EE-SPX 74/84
EE-SPX-W
EE-SPX 303/403

勝 特 力 材 料 886-3-5753170
胜特力电子(上海) 86-21-54151736
胜特力电子(深圳) 86-755-83298787
Http://www.100y.com.tw

形狀	檢測方式	檢測距離	動作模式	指示燈模式	纜線長度	型式 NPN輸出
標準型	透過型(溝槽型)	5mm(溝槽寬幅)	遮光時ON	入光時亮燈	0.3m	EE-SX770-ECON 0.3M型
					2m	EE-SX770-ECON 2M型
				遮光時亮燈	0.3m	EE-SX770A-ECON 0.3M型
					2m	EE-SX770A-ECON 2M型
			入光時ON	入光時亮燈	0.3m	EE-SX870-ECON 0.3M型
					2m	EE-SX870-ECON 2M型
				遮光時亮燈	0.3m	EE-SX870A-ECON 0.3M型
					2m	EE-SX870A-ECON 2M型
L型			遮光時ON	入光時亮燈	0.3m	EE-SX771-ECON 0.3M型
					2m	EE-SX771-ECON 2M型
				遮光時亮燈	0.3m	EE-SX771A-ECON 0.3M型
					2m	EE-SX771A-ECON 2M型
			入光時ON	入光時亮燈	0.3m	EE-SX871-ECON 0.3M型
					2m	EE-SX871-ECON 2M型
				遮光時亮燈	0.3m	EE-SX871A-ECON 0.3M型
					2m	EE-SX871A-ECON 2M型
T型			遮光時ON	入光時亮燈	0.3m	EE-SX772-ECON 0.3M型
					2m	EE-SX772-ECON 2M型
				遮光時亮燈	0.3m	EE-SX772A-ECON 0.3M型
					2m	EE-SX772A-ECON 2M型
			入光時ON	入光時亮燈	0.3m	EE-SX872-ECON 0.3M型
					2m	EE-SX872-ECON 2M型
				遮光時亮燈	0.3m	EE-SX872A-ECON 0.3M型
					2m	EE-SX872A-ECON 2M型

＊e-CON係為FA裝置與接頭廠商所推動之標準化規格。
連接接頭具有單側e-CON接頭型E39-ECON□M型(線長2m/5m)以及兩側e-CON接頭型E39-ECONW□M型(線長0.5m～2m，以0.1m為單位)，□中為纜線長度(例：E39-ECON2M型)

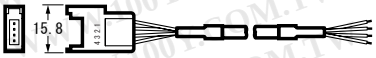

E39-ECON□M型

E39-ECONW□M型

勝 特 力 材 料 886-3-5753170
胜特力电子(上海) 86-21-54151736
胜特力电子(深圳) 86-755-83298787
Http://www.100y.com.tw

EE-SX77/87

額定/性能

項目	種類	標準型		L型		T型	
型式	NPN	EE-SX770型 EE-SX770A型	EE-SX870型 EE-SX870A型	EE-SX771型 EE-SX771A型	EE-SX871型 EE-SX871A型	EE-SX772型 EE-SX772A型	EE-SX872型 EE-SX872A型
	PNP	EE-SX770P型 EE-SX770R型	EE-SX870P型 EE-SX870R型	EE-SX771P型 EE-SX771R型	EE-SX871P型 EE-SX871R型	EE-SX772P型 EE-SX772R型	EE-SX872P型 EE-SX872R型
檢測距離		5mm (溝槽寬幅)					
標準檢測物體		不透明體2 × 0.8mm 以上					
應差距離		0.025mm					
光源(峰值發光波長)		GaAs 紅外發光二極體(940nm)					
指示燈		入光時亮燈(紅色)(A 型，R 型則為遮光時亮燈)					
電源電壓		DC5 ～ 24V ± 10%，漣波(ripple)(p-p)10%以下					
消耗電流		35mA 以下(NPN 型)，30mA 以下(PNP 以下)					
控制輸出		NPN 型：NPN 集極開路 輸出 DC5 ～ 24V 100mA 以下 殘留電壓0.8V 以下(負載電流100mA時)，殘留電壓0.4V 以下(負載電流40mA時) PNP 型：PNP 集極開路 輸出DC5 ～ 24V 50mA 以下 殘留電壓1.3V 以下(負載電流50mA 時)					
應答頻率 ＊		1kHz以上(平均值3kHz)					
周圍使用照度		受光面照度 螢光燈：1,000lx 以下					
周圍溫度		動作時：-25 ＋ 55℃ 保存時：-30 ～ +80℃(但不可結冰)					
周圍濕度		動作時：5 ～ 85%RH 保存時：5 ～ 95%RH(但不可結露)					
振動(耐久)		20~2,000Hz (峰值加速度100m/s^2) 複振幅1.5mm X,Y,Z 各方向2h(4min 週期)					
衝擊(耐久)		500m/s^2 X,Y,Z方向3 次					
保護結構		IEC 規格 IP60					
連接方式		導線引出型(標準線長2m)					
重量(包裝狀態)		約20g					
材質	外殼	聚對苯二甲酸二醇酯(PBT)					

＊測量到的應答頻率為，次圖的圓板旋轉值。

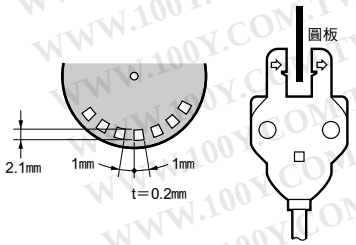

勝 特 力 材 料 886-3-5753170
胜特力电子(上海) 86-21-54151736
胜特力电子(深圳) 86-755-83298787
Http://www.100y.com.tw

特性曲線(代表範例)

檢測位置的特性
EE-SX770型

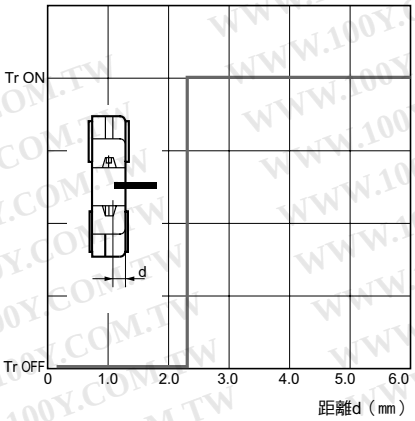

檢測位置的特性

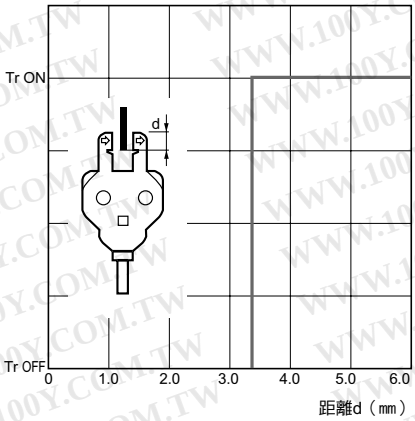

重複檢測位置的特性

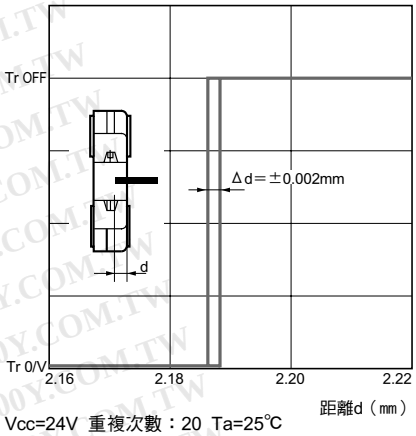

Vcc=24V 重複次數：20 Ta=25℃

輸出段回路圖

NPN輸出

型式	電晶體輸出之動作模式	時序圖	輸出回路
EE-SX770型 EE-SX771型 EE-SX772型	遮光時 ON	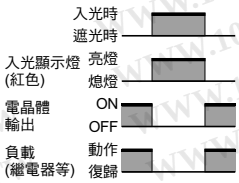	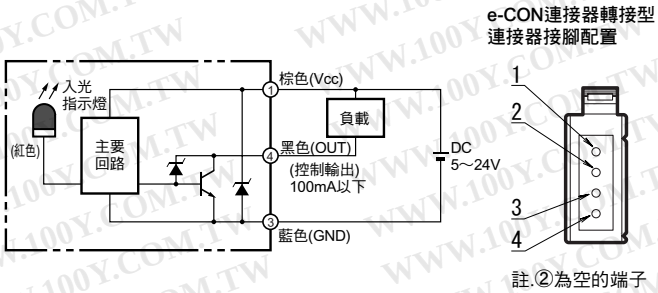
EE-SX870型 EE-SX871型 EE-SX872型	入光時 ON	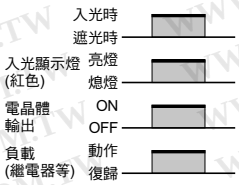	
EE-SX770A型 EE-SX771A型 EE-SX772A型	遮光時 ON	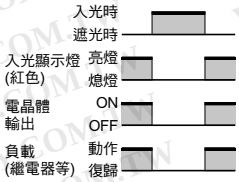	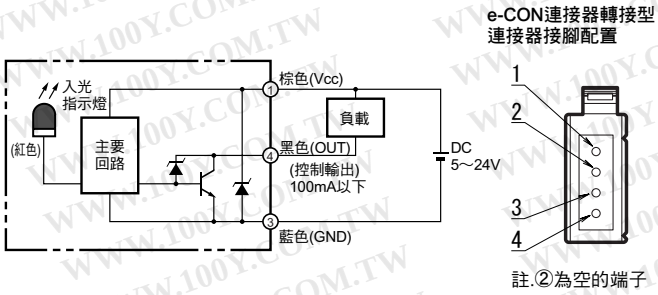
EE-SX870A型 EE-SX871A型 EE-SX872A型	入光時 ON		

勝 特 力 材 料 886-3-5753170
胜特力电子(上海) 86-21-54151736
胜特力电子(深圳) 86-755-83298787
Http://www.100y.com.tw

PNP輸出

型式	電晶體輸出之動作模式	時序圖	輸出回路
EE-SX770P型 EE-SX771P型 EE-SX772P型	遮光時 ON	遮光時 入光顯示燈(紅色) 亮燈 / 熄燈 電晶體輸出 ON / OFF 負載(繼電器等) 動作 / 復歸	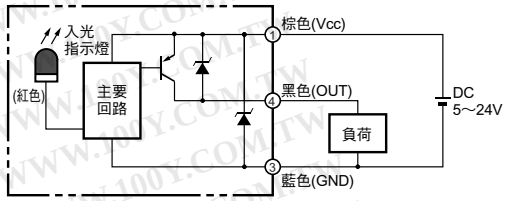
EE-SX870P型 EE-SX871P型 EE-SX872P型	入光時 ON	入光時 遮光時 入光顯示燈(紅色) 亮燈 / 熄燈 電晶體輸出 ON / OFF 負載(繼電器等) 動作 / 復歸	
EE-SX770R型 EE-SX771R型 EE-SX772R型	遮光時 ON	入光時 遮光時 入光顯示燈(紅色) 亮燈 / 熄燈 電晶體輸出 ON / OFF 負載(繼電器等) 動作 / 復歸	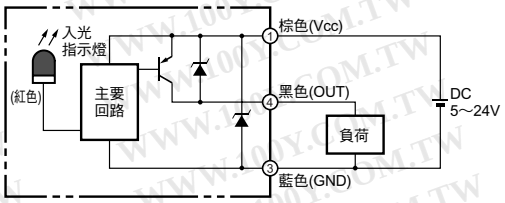
EE-SX870R型 EE-SX871R型 EE-SX872R型	入光時 ON	入光時 遮光時 入光顯示燈(紅色) 亮燈 / 熄燈 電晶體輸出 ON / OFF 負載(繼電器等) 動作 / 復歸	

關於連接用接頭

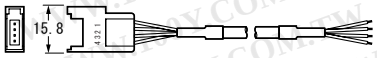

E39-ECON□M型

E39-ECONW□M型

＊1. 分為單側e-CON接頭型E39-ECON□M型(纜線長2m/5m)，以及兩側e-CON接頭型E39-ECONW□M型(纜線長0.5m~2m，以0.1m為單位)等2種。
＊2. □中為纜線長度。(例：E39-ECON 2M型)

芯線外部被覆顏色	連接接腳No.	適用
棕色	①	電源(+V)
白色	②	—
藍色	③	電源(0V)
黑色	④	輸出

註. 接腳②為空端子

正確使用須知

詳細內容請參閱共通注意事項以及訂購注意事項等之說明。

⚠警告

為確保安全性，本產品無法用於直接或間接檢測人體之用途。
請勿將本產品做為人體保護用的檢測裝置來使用。

使用注意事項

請勿在超過額定規格之周遭氣體、環境下使用。

勝 特 力 材 料 886-3-5753170
胜特力电子(上海) 86-21-54151736
胜特力电子(深圳) 86-755-83298787
Http://www.100y.com.tw

外觀尺寸

(單位：mm)

標準型

CAD資料

EE-SX770/770P型
EE-SX870/870P型
EE-SX770A/770R型
EE-SX870A/870R型

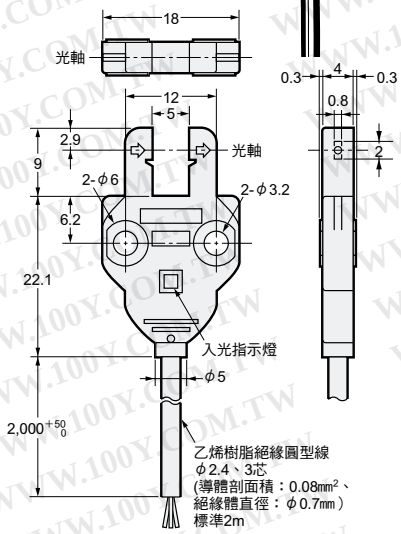

e-CON端子轉接型 (EE-SX□□□-ECON型)

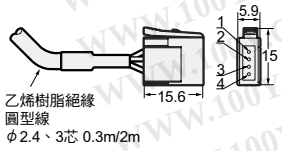

端子編號	規格
1	+V
2	—
3	0V
4	輸出

L型

CAD資料

EE-SX771/771P型
EE-SX871/871P型
EE-SX771A/771R型
EE-SX871A/871R型

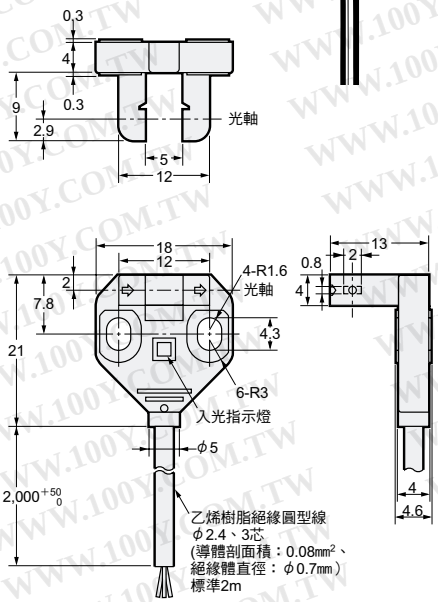

e-CON端子轉接型 (EE-SX□□□-ECON型)

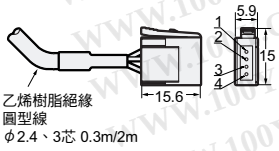

端子編號	規格
1	+V
2	—
3	0V
4	輸出

T型

CAD資料

EE-SX772/772P型
EE-SX872/872P型
EE-SX772A/772R型
EE-SX872A/872R型

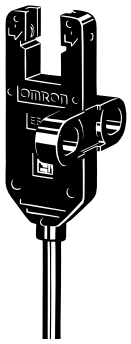

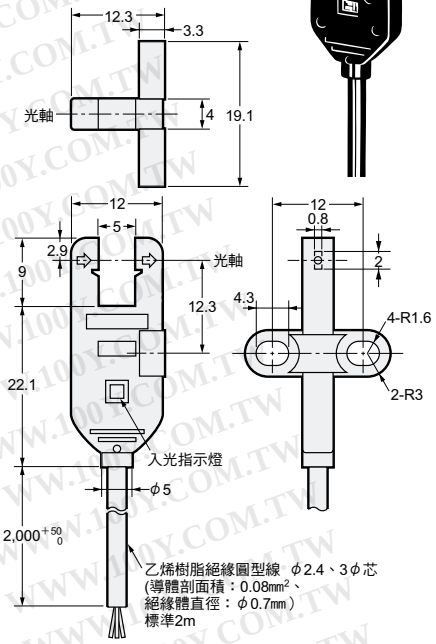

e-CON端子轉接型 (EE-SX□□□-ECON型)

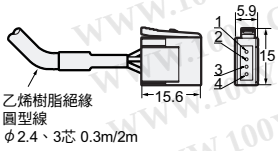

端子編號	規格
1	+V
2	—
3	0V
4	輸出