产品规格书
PRODUCT SPECIFICATIONS

勝 特 力 材 料 886-3-5753170
胜特力电子(上海) 86-21-34970699
胜特力电子(深圳) 86-755-83298787
Http://www.100y.com.tw

产品名称Product Name	可调电阻
型　号Model No	RM063-H1
料　号Part NO	6A1001002系列
A.电位器性能 Electrical characteristics	
1.阻值 Resistance	□100Ω □200Ω □300Ω □500Ω □1KΩ □2KΩ □3KΩ □5KΩ □10KΩ □20KΩ □30KΩ □50KΩ □100KΩ □200KΩ □300KΩ □500KΩ □1MΩ □2MΩ □2.2MΩ □其他_____
2.阻值偏差 Resistance Tolerance	□±10% □±20% □±30%
3.阻值变化特性 Resistance Taper	直线(B)
4.最高使用电压 Max.Operating Voltage	50V Max
5.额定功率 Rated Power	0.1W
6.残留阻值 Residual Resistance	R≤1KΩ:30Ωmax R>1KΩ:3% max
7.旋转寿命 Rotational Life	R≤15% max.for 100 cycles
8.负载寿命 Load Life	加额定功率3小时,阻值变化最大为±15%
B.机械特性 Mechanical Characteristics	
1.旋转角度 Total rotational angle	210° ±10°
2.旋转力矩 Rotational Torque	60～150gf.cm
3.止挡强度 Stop-end Strength	0.5Kgf.cm Max
4.机械强度 Mechanical strength	电阻体受最小1Kg压力不会破裂
5.机械耐久性 Mechanical durability	旋转100周后,阻值变化最大为±15%
C.气候特性 Climatic characteristics	
1.储存温度 Storage Temperature	-10～+50℃
2.使用温度 Temperature	-20～+70℃
3.温度特性 Temperature Characteristics	以70℃ 5小时,阻值变化在+5 -30%以内
4.温度系数 Temperature Coefficient	3000PPM
5.湿度特性 Humidity Characteristics	加额定功率,以40℃温度及相对温度90%的情况下350小时,阻值变化最大为20%

D.焊锡条件Soldering Conditions	
1.焊锡温度 Soldering Temperature	260℃±10℃
2.焊锡时间 Soldering Time	3秒±1秒
E.其它 Else	
1.低温性能 Low-temperature	在－10±3℃下3H后常温恢复1H(空载),电阻变化率与原始值比≤±10%
2.高温性能 High-temperature	在70±3℃下24H后常温恢复4H(空载),电阻变化率与原始值比≤+5～-15%
3.耐湿负载特性 Load life in humidity	在40±2℃,R.H90-95%下加直流额定电压350H后常温恢复5H,电阻变化率与原始值比≤±20%

F.标称阻值及代码 Nominal Resistance and Code

标称阻值	代码	标称阻值	代码	标称阻值	代码
100Ω	101	10KΩ	103	680KΩ	684
200Ω	201	15KΩ	153	1MΩ	105
220Ω	221	20KΩ	203	2MΩ	205
300Ω	301	22KΩ	223	2.2MΩ	225
330Ω	331	30KΩ	303		
470Ω	471	33KΩ	333		
500Ω	501	47KΩ	473		
680Ω	681	50KΩ	503		
1KΩ	102	68KΩ	683		
1.5KΩ	152	100KΩ	104		
2KΩ	202	150KΩ	154		
2.2KΩ	222	200KΩ	204		
3KΩ	302	220KΩ	224		
3.3KΩ	332	300KΩ	304		
4.7KΩ	472	330KΩ	334		
5KΩ	502	470KΩ	474		
6.8KΩ	682	500KΩ	504		

G.型号命名 Model Naming

RM063-H1-***	
RM	可调电阻
063	可调电阻外型直径
H	立式安装调节方向
1	我司产品序号
***	标称阻值

WWW.100Y.COM.TW

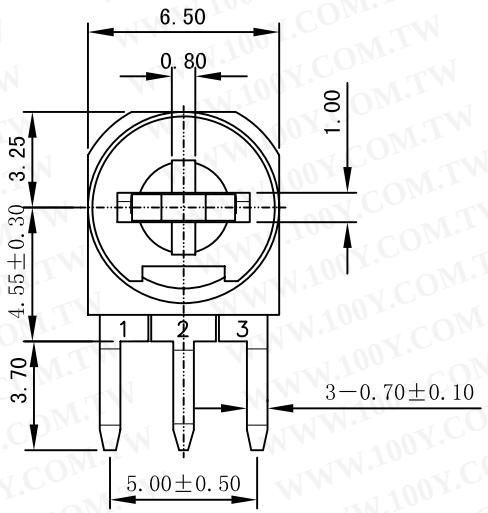

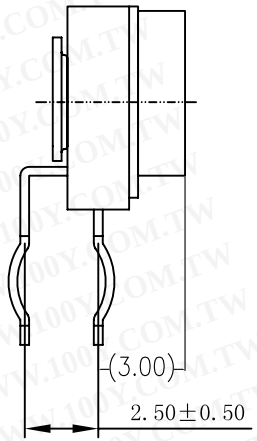

勝 特 力 材 料 886-3-5753170
胜特力电子(上海) 86-21-34970699
胜特力电子(深圳) 86-755-83298787
Http://www.100y.com.tw

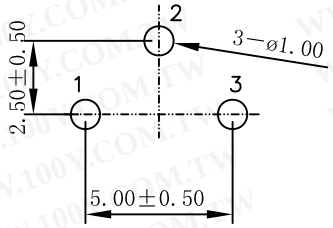

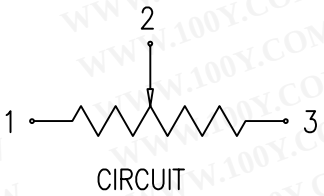

更版标记REVISION NOTE	承认APPRO.	日期DATE	NO.	名称 PART NAME	材质 MATERIAL	颜色 COLOR	备注 REMARK
			10				
			9				
			8				
			7	电刷	铜	—	
			6	电阻片	电木板	—	
			5	中脚	铁料	光锡	
			4	鸡眼	铁料	光锡	
			3	曲脚	铁料	光锡	
			2	胶盖	POM	白色	
			1	胶框	PBT	蓝色	

品名 ARTICLE	可调电阻		未注公差TOLERANCE	
型号 MODEL	RM063-H1		0~5mm	±0.3mm
料号 PART NO.	6A1001002系列		5~10mm	±0.5mm
单位 UNIT	mm		10mm以上	±1.0mm
版本 EDITION	2.0			
制图DRAW	审核CHECK	批准APPRO.	PROJECTION视图方法	