勝 特 力 材 料 886-3-5753170
胜特力电子(上海) 86-21-54151736
胜特力电子(深圳) 86-755-83298787
Http://www.100y.com.tw

接點容量	16A 125VAC 1/4HP 16A 250VAC 1/4 HP 16A(4)250V-T120
導 通 電 組	30 mΩ max.
絕 緣 電 阻	100MΩ at VDC
絕 緣 電 壓	1,500 VAC , 1min
電 器 壽 命	1,500vac,1min.
致 動 力 道	500 _ 200gw
安 規	UL VDE CE

規格描述	帶燈規格	接點模式	產品編號
黑框紅面 ON-OFF；印白 ー O 插端	220VAC	DPST	92A-K/R1.Q4P*C*A22

註：若非庫存品項，請依編碼表指定產品品號。

電路圖示

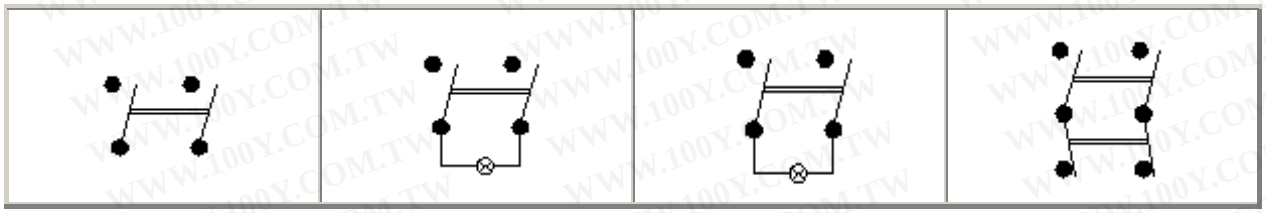

外觀尺寸

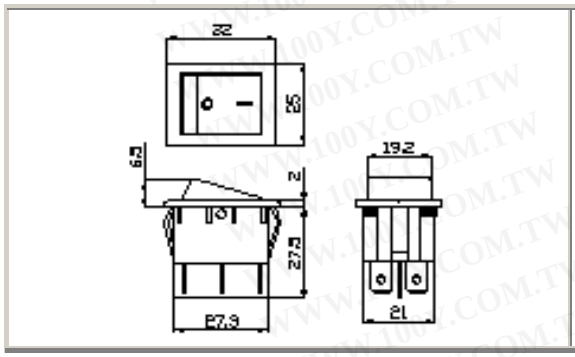

安裝孔徑

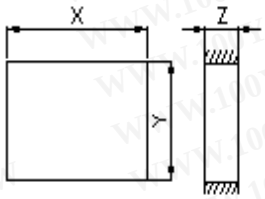

Z 板厚	X 尺寸	Y 尺寸
0.75~1.25	30.2/30.4	22.0/22.2
1.25~2.00	30.4/30.6	22.0/22.2
2.00~3.00	30.6/30.8	22.0/22.2

單位：mm