101xx-3000VE

ミニチュアデルタリボン（MDR）システム ハンダ付プラグ

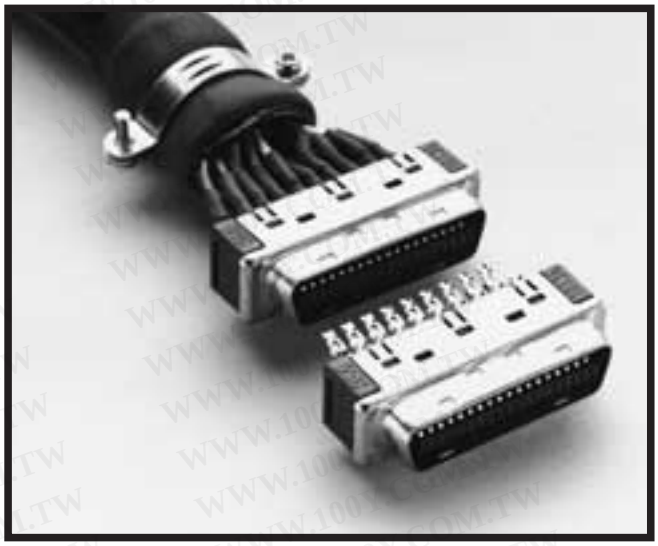

- ●ハーフピッチI/0コネクタの「業界の標準品」MDRシステム
- ●プレフォース型カンチレバーコンタクト採用による高信頼性を確保した低挿入抜去力とこじり対策
- ●AWG#24～#30の幅広いケーブルサイズに適合
- ●特別な治工具が不要なハンダ付け結線方式
- ●従来型のコネクタと遜色のない360℃、10秒のハンダ耐熱性
- ●ハンダ付け作業性を考慮した独自のコンタクト形状

[材料及び処理]

■部品名	■材料及び処理	■備考
ボディ	ガラス強化ポリエステル	UL94V-0、黒色
シュラウド	銅	ニッケルメッキ：4μm以上
コンタクト	銅合金	下地：ニッケルメッキ：2.5μm以上／接触部：金メッキ：0.5μm以上／ハンダ付け部：ハンダメッキ：2.0μm以上

[適合対象]

■コネクタ	■ケーブル	■シェルシステム
MDRリセプタクル	AWG#24～#30	MDRノンシールドシェルキット（ストレート型） 103XX-42□0-008　103XX-52□0-008（40極を除く） MDRノンシールドシェルキット（ライトアングル型） 103XX-4□□0-008（-F）　103XX-5□□0-008（-F）（20,36,40極）

[定　　格]

■項目	■規格
電流	0.5A MAX.
電圧	AC:150V MAX.／DC:200V MAX.
周囲温度	－55℃～＋85℃

[電気的特性]

■項目	■特性	■条件
耐電圧	漏れ電流1mA以内で絶縁破壊が発生しないこと。	隣接ポスト間にAC500V･RMSを1分間印加。
絶縁抵抗	500MΩ以上	隣接コンタクト間にDC500V印加し、1分後、測定する。
接触抵抗	初期接触抵抗各メッキ仕様共通35mΩ以下 環境試験後の接触抵抗変化／ 各メッキ仕様共通±25mΩ以下	抵抗測定電流1.5mA　開放電圧20mVの4端子法にて測定する。 （弊社適合コネクタとの組み合せ時であり、バルク抵抗を含む。）

[機械的特性]

■項目	■特性	■条件
コンタクト保持力	9.8N以上（1kgf）	抜去スピード5mm／分で測定する。
抜去力	挿入力　1.47N以下（150gf） 抜去力　0.39N以上（40gf）	弊社コネクタとの組み合せによる挿抜スピード5mm／分で測定する。 規格は、単極当たりの算出値。
耐振動性	試験後、機械・電気的特性を満足すること。 瞬断1μ秒以下	振動試験時に瞬断を測定する。（表1参照）
耐衝撃性	試験後、機械・電気的特性を満足すること。 瞬断1μ秒以下	50G　11m秒　X･Y･Z軸方向各3回
耐久性	試験後、機械・電気的特性を満足すること。 但し、挿入抜去は初期値の±20%以内のこと。	挿入、抜去速度360～600回／時 挿入、抜去回数50回

[耐環境特性]

■項目	試験条件	■準拠規格
耐湿試験	－10～65℃、95%RH／10サイクル	——
塩水噴霧試験	塩化ナトリウム5%溶液、35℃／48時間	——
熱衝撃試験	－55℃→25℃→85℃→25℃／5サイクル	——
湿度試験（定常温度）	40℃、95%RH／96時間	——
高温寿命試験	定常電流：定格電流×110%、85℃／1000時間	——
H_2Sガス	濃度3±1PPM　40℃、70～80%RH／96時間	JEIDA-25-1974
振動試験	10→55Hz、振幅1.52mmまたは10G、1分間掃引／X･Y･Z 軸方向各2時間	

勝 特 力 材 料 886-3-5753170
胜特力电子(上海) 86-21-54151736
胜特力电子(深圳) 86-755-83298787
Http://www.100y.com.tw

ミニチュアデルタリボン
(MDR)システム
ハンダ付プラグ

■オーダーインフォメーション

101xx-3000VE

極数表示　14、20、26、36、40、50

勝 特 力 材 料 886-3-5753170
胜特力电子(上海) 86-21-54151736
胜特力电子(深圳) 86-755-83298787
Http://www.100y.com.tw

※注記　本製品は、ノンシールドシェルキット以外のシェルシステムとは適合しません。

(20、36、40極の場合)

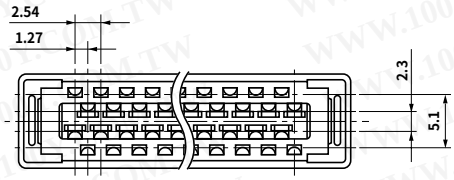

(14、26、50極の場合)

(50極の場合)

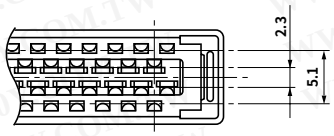

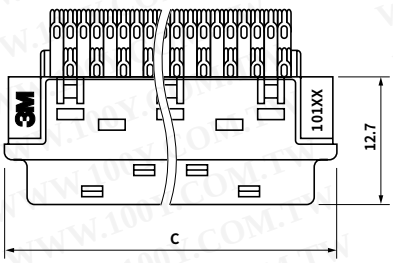

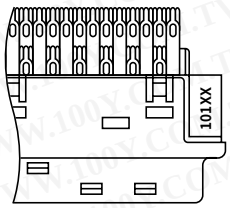

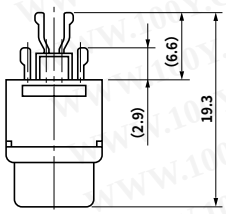

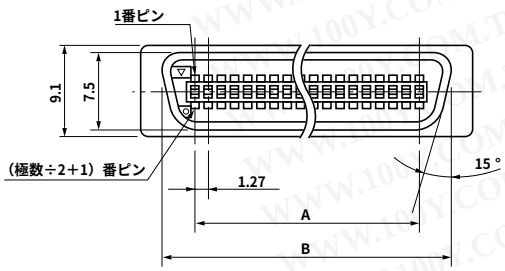

■極数	■製品番号	■A	■B	■C
14	10114-3000VE	7.62	13.6	18.2
20	10120-3000VE	11.43	17.6	22.0
26	10126-3000VE	15.24	21.5	25.8
36	10136-3000VE	21.59	27.8	32.2
40	10140-3000VE	24.13	30.3	34.7
50	10150-3000VE	30.48	36.7	41.1

指定外寸法公差

寸法	.0	.00
公差	±.3	±.13

単位=mm

●表示3Mロゴ、製品番号、▽記号、○記号、およびハンダ端子側にピン番号の一部を表示

103xx-42□0-008
103xx-52□0-008

ミニチュアデルタリボン(MDR)システム ノンシールドシェルキット(ストレート型)

- ハーフピッチI/0コネクタの「業界の標準品」MDRシステム
- アプリケーションによって使い分けられるジャックスクリューとワンタッチロックの2つの嵌合固定式
- ハンダ付けプラグと通常の圧接型プラグに適合
- 組み立て性と強度を両立させた同一形状の2ピース構造
- グランドプレートによる効率的なシールド処理
- 細径ケーブル用にオプションでコンプレッションインサートを用意

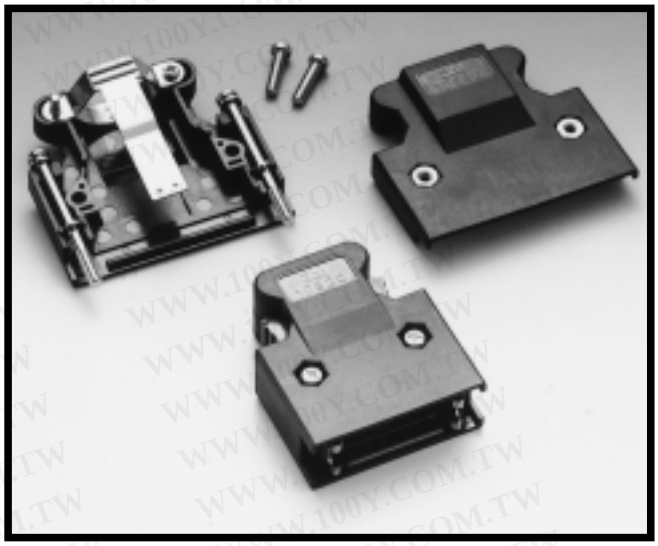

[材料及び処理]

■部品名	■材料及び処理	■備考
シェルボディ（2個）	ガラス強化ポリエステル	UL94V-0、黒色
ラッチ（2個）	ポリエステルおよびステンレス鋼	-42F0、-52F0、52Y0の場合のみ
ネジM2.6×30（2個）		-42A0、-52A0、52Z0の場合のみ
ケーブルクランプ	ステンレス鋼	-52□0の場合1個、42□0の場合2個
グランドプレート付きケーブルクランプ	ステンレス鋼	-52□0の場合のみ1個
ネジM2.6×10（2個）、ナットM2.6（2個）、ネジM2×6（2個）		

[適合対象]

■コネクタ	■アクセサリー	■ケーブル外覆仕上がり径（MAX）	■パネル厚	■ジャックスクリュー推奨締め付けトルク
MDRハンダ付けプラグ 101XX-3000○○ MDRプラグ 101XX-6000○○	コンプレッションインサート 10607-C□□8 （20、26極用のみ）	極数　最小　最大 14極：φ7.0mm、φ8.0mm 20極：φ11.0mm、φ12.0mm 26極：φ11.0mm、φ12.0mm 36極：φ15.0mm、φ16.0mm 50極：φ15.0mm、φ16.0mm 50極薄型：φ15.0mm用	2.0mm以下 （ワッシャー厚を含む）	0.20±0.05N/m （2.0±0.5kgf/cm）

[品質特性]

■使用温度
−55℃〜85℃

勝 特 力 材 料 886-3-5753170
胜特力电子(上海) 86-21-54151736
胜特力电子(深圳) 86-755-83298787
Http://www.100y.com.tw

勝 特 力 材 料 886-3-5753170
胜特力电子(上海) 86-21-54151736
胜特力电子(深圳) 86-755-83298787
Http://www.100y.com.tw

103xx-42□0-008
103xx-52□0-008

ミニチュアデルタリボン(MDR)システム ノンシールドシェルキット(ストレート型)

■オーダーインフォメーション

103xx-□2□0-008

- リセプタクルとの固定方法
  - A：ジャックスクリューM2.6型
  - F：ワンタッチ型
  - Y：薄型シェルワンタッチ型（50極のみ）
  - Z：薄型シェルジャックスクリューM2.6型（50極のみ）
- ケーブルクランプのグランドプレートの有無
  - 4：グランドプレートなし
  - 5：グランドプレートつき
- 極数表示　14、20、26、36、50

1)誤挿入防止キーつきの製品もあります。詳細は弊社販売担当までお問い合わせ下さい。
2)ストッパー付きジャックスクリューを使用することも可能です。詳細は弊社販売担当までお問い合わせ下さい。

※注記　ジャックスクリューM2.6型はパネルマウントされたリセプタクルとは適合しません。

ジャックスクリューM2.6型
14極の場合

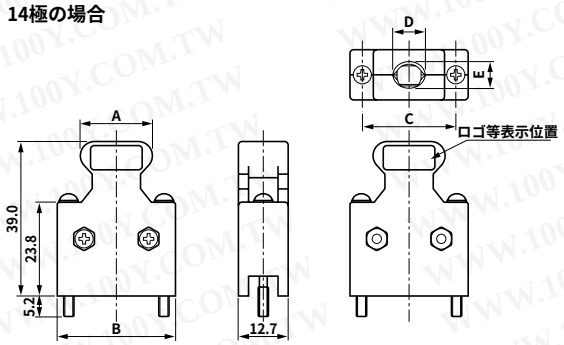

ワンタッチロック型
14極の場合

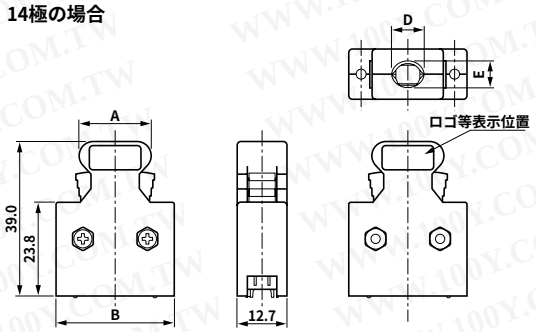

ジャックスクリューM2.6型
20、26極、および
50極薄型シェルの場合

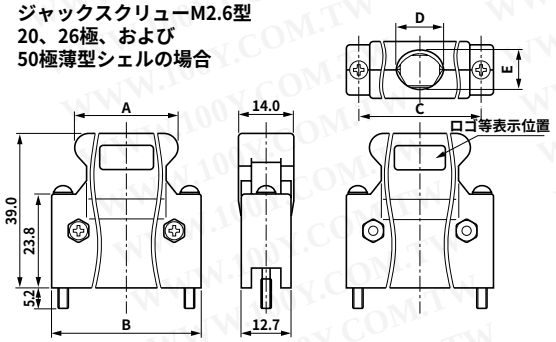

ワンタッチロック型
20、26極、および
50極薄型シェルの場合

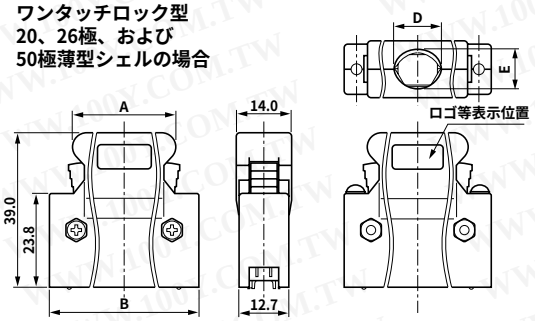

ジャックスクリューM2.6型
36、50極の場合

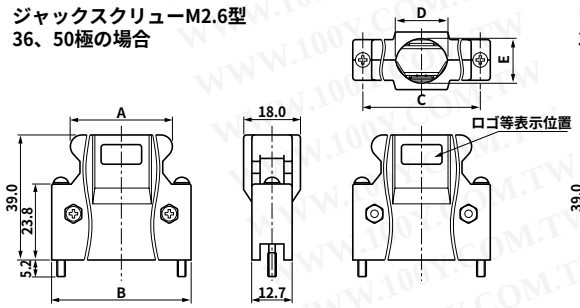

ワンタッチロック型
36、50極の場合

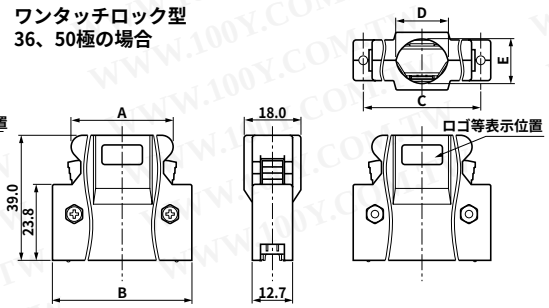

■極数	■製品番号	■A	■B	■C	■D	■E
14	10314-□2□0-008	18.2	29.5	23.6	8.5	7.0
20	10320-□2□0-008	22.0	33.3	27.4	12.0	10.0
26	10326-□2□0-008	25.8	37.2	31.3	12.0	10.0
36	10336-□2□0-008	32.2	43.5	37.6	17.0	14.0
50	10350-□2A0-008	41.1	52.4	46.5	17.0	14.0
	10350-□2F0-008	41.1	52.4	46.5	17.0	14.0
	10350-52Y0-008	41.1	52.4	46.5	17.0	8.5
	10350-52Z0-008	41.1	52.4	46.5	17.0	8.5

指定外寸法公差

寸法	.0	.00
公差	±.3	±.13

単位＝mm

勝 特 力 材 料 886-3-5753170
胜特力电子(上海) 86-21-54151736
胜特力电子(深圳) 86-755-83298787
Http://www.100y.com.tw

3M™ I/O MDR Copper Connectors

.050″ Mating and Accessory Charts

MDR Connectors Mating Chart

Part Number	Tech Sheet	Surfacemount			Thru Hole		
		Description	Straight	Right Angle	Straight	Right Angle	Condo
101XX-3000	TS0669	MDR, Wiremount Socket/Accessories	102XX-2200	102XX-1210 10226-1A10	102XX-62X2	X102XX-55X3XX N102XX-52XX	102XX-M218
101XX-6000	TS0423	MDR, Wiremount Socket/Accessories					
101XX-8000	TS0514	MDR, Wiremount Socket/Accessories	N/A	N/A	N/A	10236-5DX3	N/A
101XX-900A	TS0698	MDR, Boardmount Plug	N/A	102XX-1210	102XX-62X2	X102XX-55X3XX N102XX-52XX	N/A

MDR Connectors Mating Chart

Part Number	Tech Sheet	MDR Wiremount Socket/Accessories	Straddlemount	Wiremount	Solder
102XX-0210	TS0425	MDR, Boardmount Plug	101XX-900A	101XX-6000	101XX-3000
102XX-R2XXS	TS0961				

Wire Accomodations and Accessories

Part Number	Technical Sheet	Type	Cable	Shell	Dust Cover	Tooling
101XX-3000	TS0669	Shielded Solder Plug	Discrete 24-30 AWG	52FO	3412-102XX	N/A
101XX-6000	TS0423	Shielded IDC Plug	See chart below	103XX See chart below		10960-2000
101XX-8000	TS0514	Non-shielded IDC Plug	.025″ pitch flat 30 AWG (1)	N/A		10980-3
101XX-900A	TS0698	Straddlemount Plug	N/A	Custom		N/A
102XX-0210	TS0425	Panelmount IDC Receptacle	.050″ pitch flat 28-30 AWG	N/A		10951
102XX-R2XXS	TS0961	Boardmount Compliant Pin Shielded Receptacle	N/A	N/A		10991-XX 10992-XX

MDR 101XX-6000 Connector Table for Wire Accommodations and Accessories

Contact Quantity	Shielded Round Cable Junction Shells						Shielded Flat Cable Junction Shells		
	Plastic			Metal		3M Round Cables	Metal		3M Flat Cables
103XX	-3210	-3280	-32J0	-A200	-A500		-1230	-12R1	
14	X	---	---	X	---	3600 3647	---	---	3749 90101 90201 90111 90211
20	X	---	---	X	---		---	---	
26	X	---	x	X	X		X	---	
36	X	---	---	X	X		X	---	
40	X	---	---	X	---		X	---	
50	X	X	X	X	X		X	---	
68	X	X	X	X	X		---	X	
80	X	X	---	---	---		---	X	
100	---	---	---	X	---		---	X	

3M is a trademark of 3M Company.

For technical, sales or ordering information call
800-225-5373