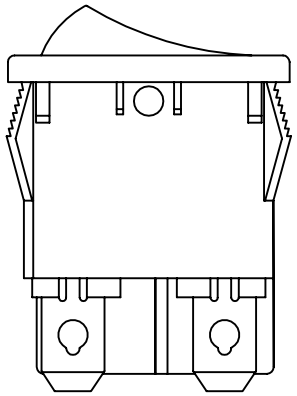

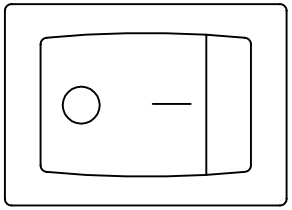

PANEL HOLE SIZE

Panel thickness	X
0.75-1.25	19.2
1.25-2.0	19.4
2.0-3.0	19.6

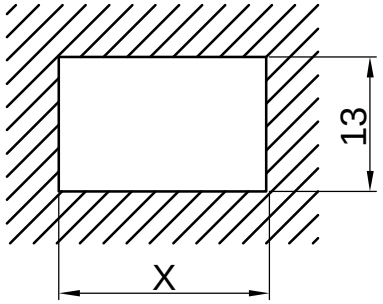

勝特力電材超市-龍山店 886-3-5773766
勝特力電材超市-光復店 886-3-5729570
胜特力电子(上海) 86-21-34970699
胜特力电子(深圳) 86-755-83298787
http://www.100y.com.tw

規 格 *SPECIFICATIONS:*

1. 回 路 *CIRCUIT* : *DPST W/LAMP ON-OFF 4P*
2. 額定值 *RATING* : *10A 125VAC / 6A 250VAC* c UL us EN 15
3. 接觸電阻 *CONTACT RESISTANCE* : 30m Ω (Max)
4. 絕緣電阻 *INSULATION RESISTANCE* : DC 500V 100M Ω (Min)
5. 耐 電 壓 *WITHSTAND VOLTAGE* : AC 2000V 1 Minute
6. 電氣壽命 *ELECTRICAL LIFE* : 10,000 Cycles At Full Load .
7. 作 動 力 *OPERATION FORCE* : *800±300 g*
8. 使用溫度範圍 *OPERATING TEMPERATURE* : *-25°C~+85°C .*
9. 焊 接 *SOLDERING* : *280°C FOR 3 Sec .*

CIRCUIT DIAGRAM

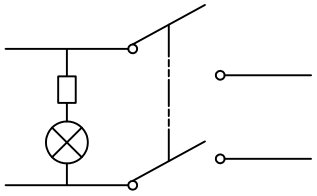

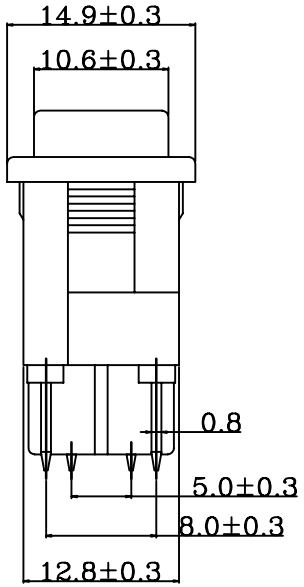

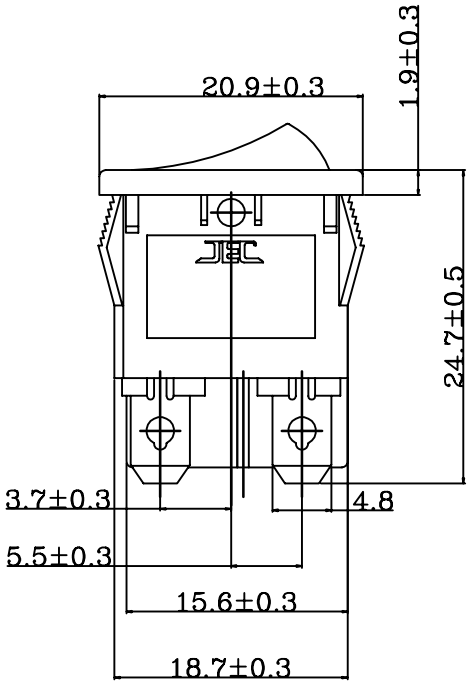

年	月	日	更正者	更 正 記 事

設 計	Johnson chen	112	02	17	品 名	JS-626P系列承認圖	無 註 記 公 差	第 三 角 法
製 圖	LEO ZHENG	112	02	17				
描 圖	LEO ZHENG	112	02	17	品 號	JS-626PC-QR/B-3	長度±0.3 角度±	
校 對	Davy Chen	112	02	17				
核 准					圖 號		比 例	單 位 MM
採購規範								檔 案 號 碼

請勿實測圖面