勝 特 力 材 料 886-3-5773766
胜特力电子(上海) 86-21-34970699
胜特力电子(深圳) 86-755-83298787
Http://www.100y.com.tw

型號　HW-855

規格　K 型熱電偶放大器模組 8495 AD8495 ARMZ 熱電偶 精密熱耦合

產品介紹

熱電耦信號非常小，必須經過相當大的增益後才能大部分 ADC 適當採樣。ADC8495 熱電耦放大器為熱電耦溫度測量提供了一種簡單的低成本解決方案。集成溫度感測器執行冷結補償。固定增益儀錶放大器放大熱電耦的小電壓，以提供 5MV/° C 輸出。該放大器具有高共模抑制性能能夠抑制熱電耦的長引線可能會拾取的共模雜訊。如需額外保護，該放大器的高阻抗輸入端允許輕鬆添加額外的濾波措施。AD8495 輸出是一個與熱電耦測量結溫（TMJ）成正比的電壓。為了從 AD8495 輸出電壓匯出測量溫度，需使用以下傳遞函數 TMJ=(VOUT-VREF)/(5MV/° C),VOUt=(TMJ*5MV/° C)+VREF。AD8495 和 AD8497(K 型)的儀錶放大器增益為 122.4，在 5V 單電源下，5MV/° C 輸出使這些器件可以覆蓋近 1000 度的熱電耦溫度範圍。

注意事項

功耗：<1mW(VS=5V) 內部冷結補償 高阻抗差分輸入 獨立的 5mV/° C 溫度計 基準引腳提供失調調整功能 熱電耦斷開檢測 鐳射晶圓調整至 1° C 初始精度和 0.025° C/° C 環境溫度抑制 小於 ±2° C 線性誤差，此誤差僅由熱電偶的非線性引起。

功能圖

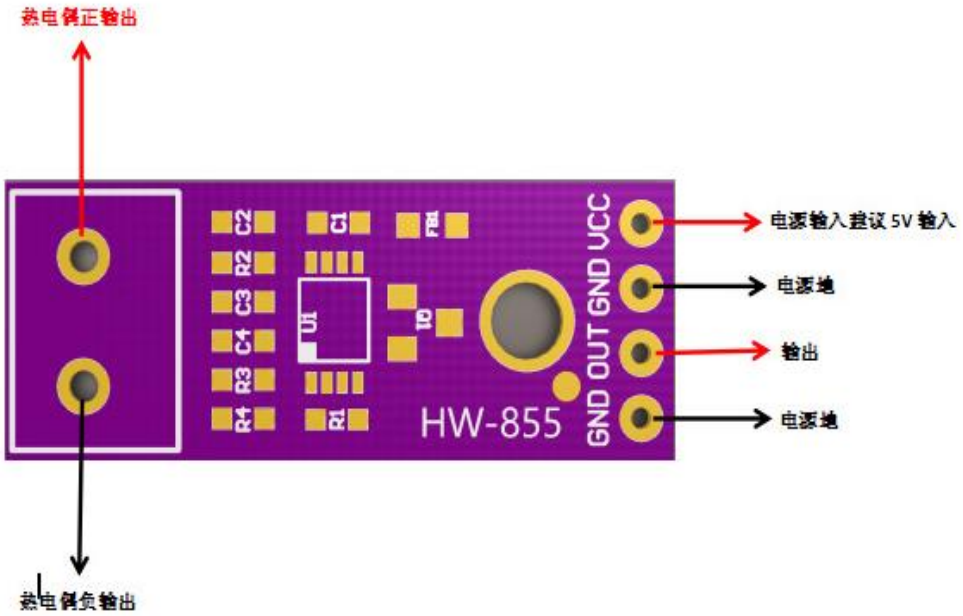
热电偶正输出
电源输入建议 5V 输入
电源地
输出
电源地
热电偶负输出
HW-855
GND OUT GND VCC
C2
R2
C3
C4
R3
R4
C1
R1
U1
TP
FB1