勝 特 力 材 料 886-3-5753170
胜特力电子(上海) 86-21-34970699
胜特力电子(深圳) 86-755-83298787
Http://www.100y.com.tw

無線供電模組

無線供電技術（無線充電）可以讓接收端隔著空氣、紙張或者塑膠外殼等就能實現電能的傳輸，確實大大方便了應用，這項技術是最近才取得突破性的發展並且逐步實用化的。

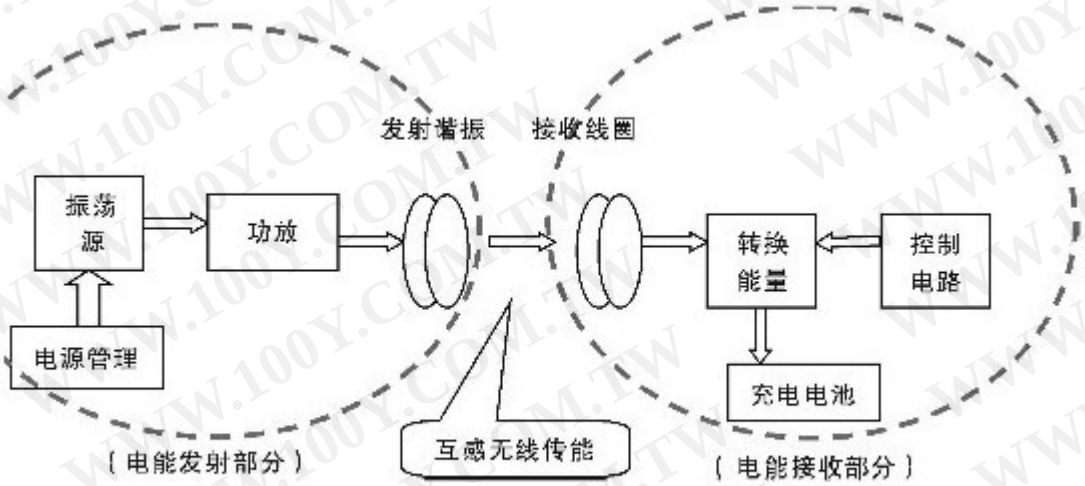

图 1 无线电能传输装置方案示意图

我們的無線供電採用“磁耦合共振”這種新技術所消耗的電能只有傳統電磁感應供電技術的百萬分之一，當發射端通電時，它並不會向外發射電磁波，而只是在周圍形成一個非輻射的磁場。這個磁場用來和接收端聯絡，激發接收端的共振， 從而以很小的消耗為代價來傳輸能量。在這項技術中，磁場的強度將不過和地球磁場強度相似，人們不用擔心這種技術會對自己的身體和其他設備產生不良影響。

商品簡介：

這款線圈 38mm 小體積的無線充電/供電模組，模組體積僅為長 18mm 寬 15mm 高 8.5mm 的輸電控制模組，內部集成了振盪電路、整形電路、檢測電路、頻率干擾抑制電路、電流自動控制、無線功率發射電路等部分組成，除外置一個發射線圈外無任何元件，無線充電接收電流可高達 600mA，基本滿足普通電子產品的充電供電之用，模組具有識別能力，可根據負載大小自動增減發射功率，工作效率約 70%，安裝方便簡單，價格低廉，可直接工作在 5~12V 的寬電壓工作。

主要參數

使用注意事項：

1. 請勿將發射模組正負輸入電源接反

2. 請勿將接收模組輸出負載線正負短路

勝 特 力 材 料 886-3-5753170
胜特力电子(上海) 86-21-34970699
胜特力电子(深圳) 86-755-83298787
Http://www.100y.com.tw

3. 請勿將大面積金屬靠近線圈周邊

發射模組:

發射模組（黃殼）尺寸：長 18mm*寬 8.5mm*高 15mm
線圈尺寸:外徑 38mm　內徑 30mm　厚度 1.6mm
發射模組總長度：10.2 CM
正負極的線長度：6 cm
輸入直流電壓：5-12VDC
發射模組（無殼）尺寸：長 16mm*寬 3mm*高 12mm
線圈尺寸:外徑 38mm　內徑 30mm　厚度 1.6mm
發射模組總長度：9.8 CM
正負極的線長度：6 cm
輸入直流電壓：5-12VDC
發射模組（帶指示燈）尺寸：長 26mm*寬 18mm*厚 8mm
線圈尺寸:外徑 38mm　內徑 30mm　厚度 1.6mm
發射模組總長度：17 CM
正負極的線長度：6 cm
輸入直流電壓：5-12VDC

接收模組:

接收模組（大板）尺寸：長 24mm*寬 10mm*厚 3mm
線圈尺寸:外徑 38mm　內徑 30mm　厚度 1.6mm
接收模組總長度：17 cm
正負極的線長度：6 cm
輸出電壓：5VDC
輸出電流：500～600mA

接收模組（小板）尺寸：長 26mm*寬 5mm*厚 3mm
線圈尺寸:外徑 38mm　內徑 30mm　厚度 1.6mm
接收模組總長度：17 cm
正負極的線長度：6 cm
輸出電壓：5VDC
輸出電流：500 mA
收發作用距離：5～10mm
連接方式：1 腳接電源負極;2 腳接電源正極;3 和 4 腳接外置發送線圈

勝 特 力 材 料 886-3-5753170
胜特力电子(上海) 86-21-34970699
胜特力电子(深圳) 86-755-83298787
Http://www.100y.com.tw

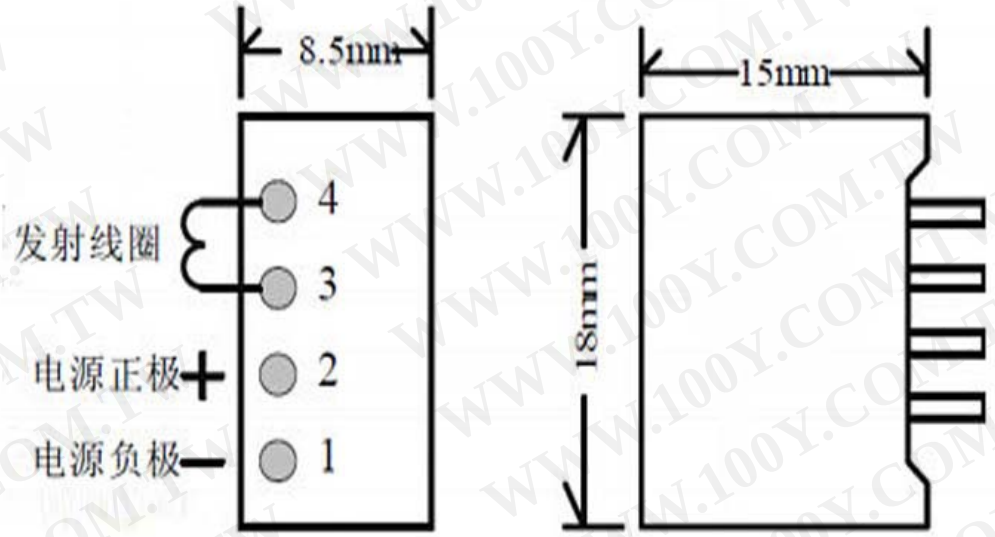

發射接收線圈尺寸:外徑 38mm 內徑 30mm 厚度 1.7mm,線徑 Φ0.5mm,電感量 30uH

勝 特 力 材 料 886-3-5753170
胜特力电子(上海) 86-21-34970699
胜特力电子(深圳) 86-755-83298787
Http://www.100y.com.tw

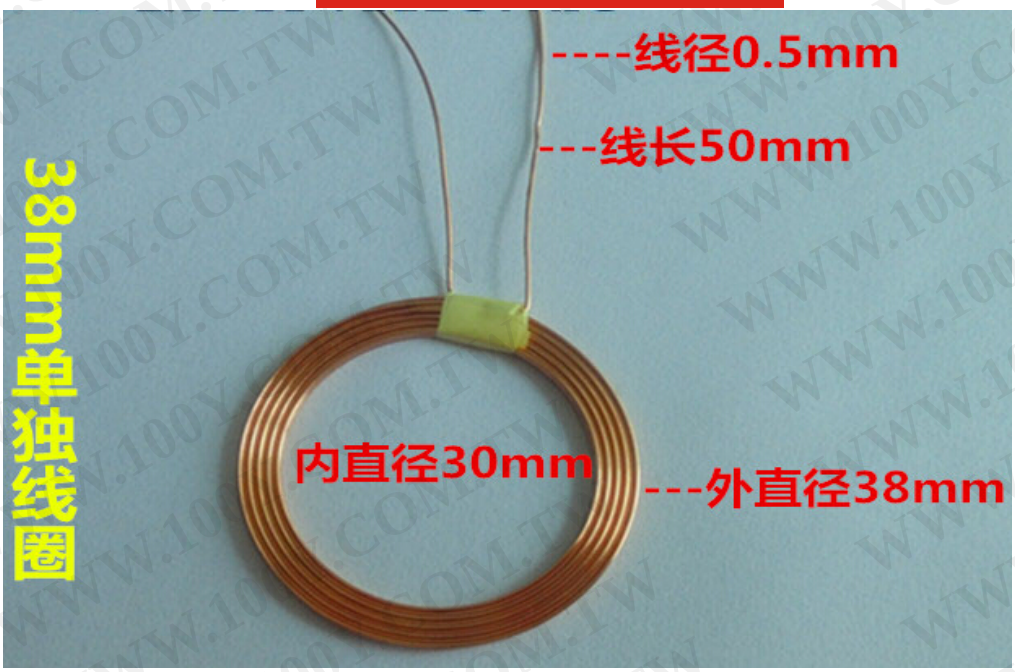

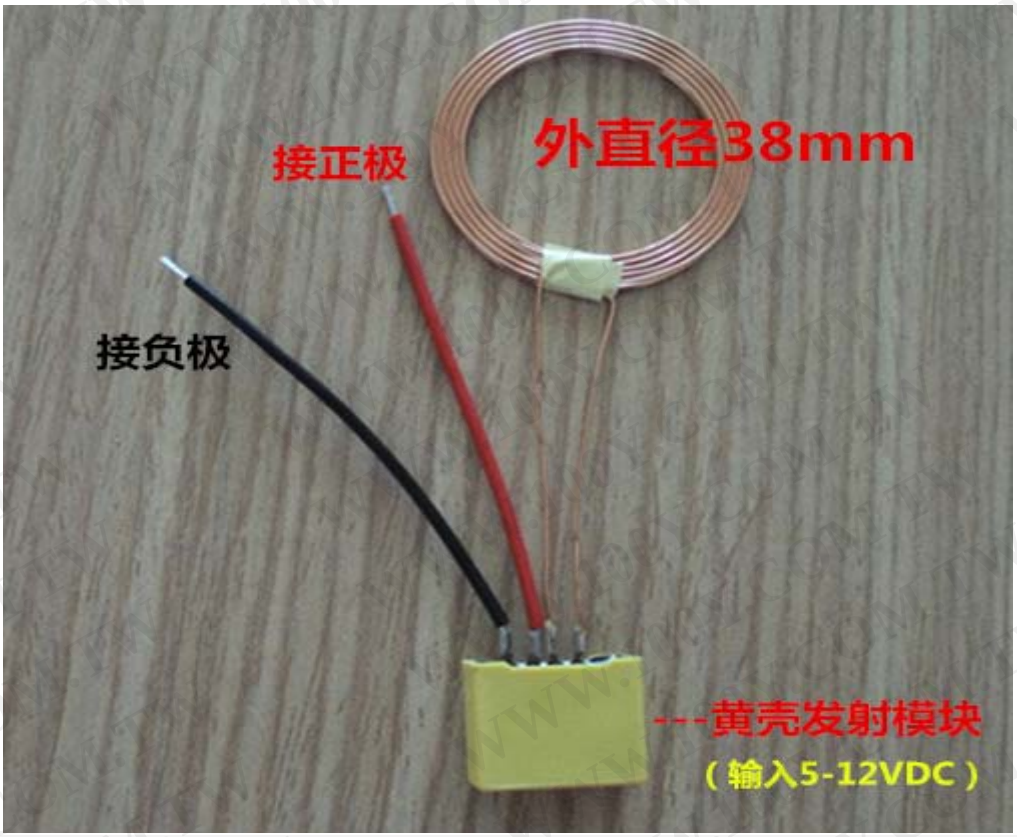

如果您的產品內部空間有限制，需要發射控制模組更小的體積，我們有提供沒有封殼的 PCB 模組。
尺寸：長 15mm 寬 12mm 厚 3mm

為更方便運用模組，現附上發射電路圖給大家參考。

勝 特 力 材 料 886-3-5753170
胜特力电子(上海) 86-21-34970699
胜特力电子(深圳) 86-755-83298787
Http://www.100y.com.tw

下麵是低溫型電路

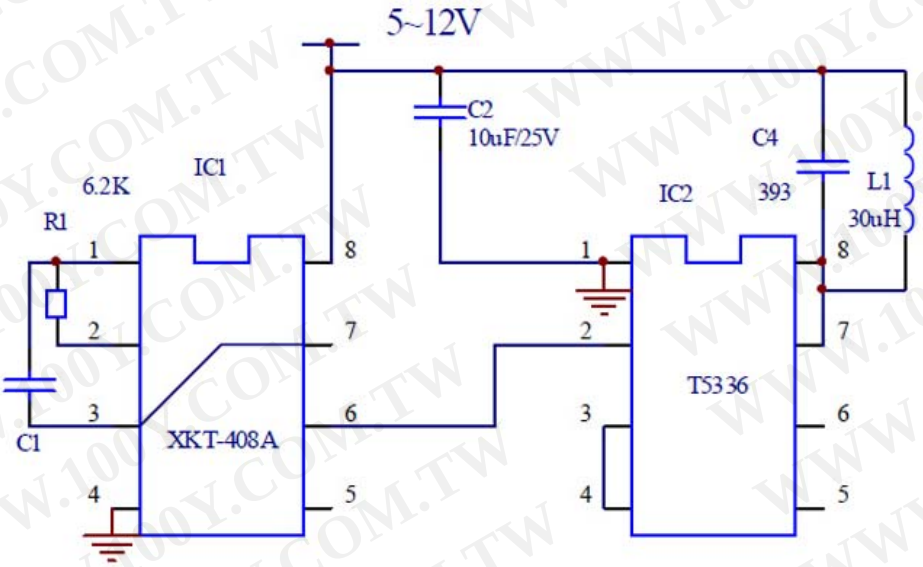

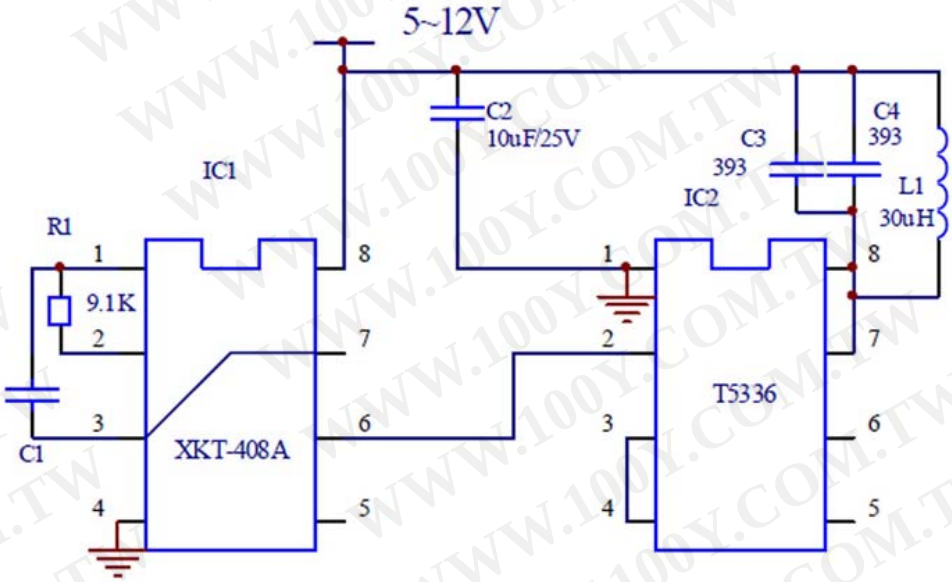

勝 特 力 材 料 886-3-5753170
胜特力电子(上海) 86-21-34970699
胜特力电子(深圳) 86-755-83298787
Http://www.100y.com.tw