1 米厘牙規格

MACHINE SCREW M/M 2A Q(60°) 米厘牙規格			
SIZE 號稱	P 牙距	D 外徑 最大 MAX	D 外徑 最小 MIN
1.4	0.3	1.380	1.320
1.6	0.35	1.581	1.496
1.7	0.35	1.680	1.610
2.0	0.4	1.980	1.890
2.3	0.4	2.280	2.190
2.6	0.45	2.580	2.480
3.0	0.5	2.980	2.874
3.0	0.6	2.980	2.870
3.5	0.6	3.470	3.360
4.0	0.7	3.978	3.838
4.0	0.75	3.978	3.838
4.5	0.75	4.470	4.340
5.0	0.8	4.976	4.826
5.0	0.9	4.970	4.820
6.0	1.0	5.970	5.820
7.0	1.0	6.970	6.820
8.0	1.25	7.960	7.790
10.0	1.25	9.960	9.790
10.0	1.5	9.960	9.770
12.0	1.5	11.96	11.770
12.0	1.75	11.950	11.760
14.0	2.0	13.950	13.740
16.0	2.0	15.950	15.740

國際公制標準螺紋

(International MetricThread System)

公制螺紋　粗牙及細牙兩種

公制螺紋　MM(毫米)為單位

螺紋角　60度　規格以M表示

例如　M8*P 1.25

M:代號8mm

螺絲直徑

P:pich 代表螺距

P1.25

螺紋系

公制粗牙螺紋

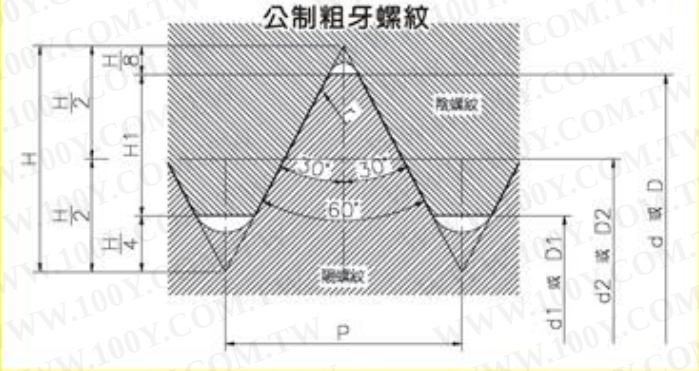

圖面和照片介紹

雙倒螺帽

六角螺絲帽

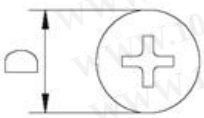

十字厚頭

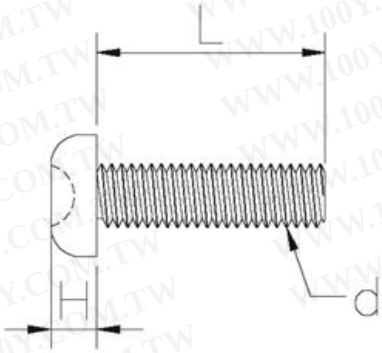

米釐牙螺絲

勝特力材料 886-3-5753170
胜特力电子(上海) 86-21-34970699
胜特力电子(深圳) 86-755-83298787
Http://www.100y.com.tw