勝 特 力 材 料 886-3-5753170
胜特力电子(上海) 86-21-34970699
胜特力电子(深圳) 86-755-83298787
Http://www.100y.com.tw

PSE Series 組合變化

		壓力檢知器					壓力檢知控制器	
	型式	PSE530	PSE540	PSE550	PSE560	New PSE570	PSE200	PSE300
基本規格	適用流體	空氣			汎用流體			
	額定壓力範圍（最小表示）							
	往復精度	±1 %(F.S.)	±0.2 %(F.S.)	±0.3 %(F.S.)	±0.2 %(F.S.)		±0.1 %(F.S.)	
	電壓	DC12～24V						
	開關輸出數						5輸出	2輸出
	類比輸出	1～5V		1～5V 4～20mA				1～5V 4～20mA
	使用溫度	0～50℃			−10～60℃		0～50℃	
功能	數位顯示						1色	2色
	保護構造	IP40			IP65		前面部IP65 其他IP40	IP40
	配線規格	插座	直接出線			插座	插座	
	主要設定操作功能						上鎖／峰值・谷值保持 自動預設／自動補正 顯示值微調整／顫動防止	
其他	連接螺牙	M 插桿	M R, NPT 插桿	樹脂管	R,NPT,Rc URJ,TSJ※	R		
	海外規格	CE	CE,UL,CSA			CE	CE	CE,UL,CSA
配線	e-con	●	●	●	●	●	●	●
配線	耐撓曲電纜線		●	●				
安裝	直接	●	●	●	●	●		●
安裝	托架			●				●
安裝	面板安裝						●	●
安裝	DIN軌道							●

※URJ(VCR®對應接頭)、TSJ(Swagelok®對應接頭)

壓力檢知器／*PSE5□□ Series*

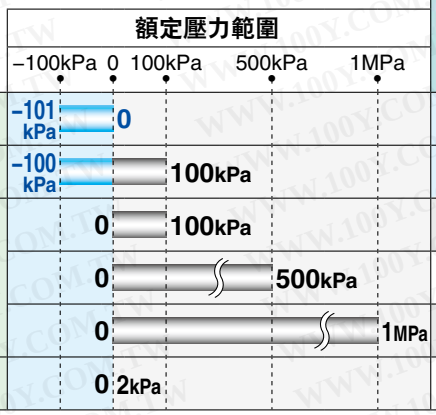

	PSE53□	PSE54□	PSE55□	PSE56□	New PSE57□
真空	PSE531	PSE541	—	PSE561	—
連成壓	PSE533	PSE543	—	PSE563	PSE573
正壓 0 100kPa	PSE532	—	—	—	—
正壓 0 500kPa	—	—	—	PSE564	PSE574
正壓 0 1MPa	PSE530	PSE540	—	PSE560	PSE570
微差壓 0 2kPa	—	—	PSE550	—	—

壓力檢知控制器／*PSE200/300 Series*

PSE200

輸出入規格
- NPN5輸出＋自動補正輸入
- PNP5輸出＋自動補正輸入

PSE300

輸出入規格
- NPN2輸出＋1-5V輸出
- NPN2輸出＋4-20mA輸出
- NPN2輸出＋自動補正輸入
- PNP2輸出＋1-5V輸出
- PNP2輸出＋4-20mA輸出
- PNP2輸出＋自動補正輸入

適用壓力檢知器型式					設定・表示分解能	
PSE531	PSE541	—	PSE561	—	0.1kPa	0.1kPa
PSE533	PSE543	—	PSE563	PSE573	0.1kPa	0.2kPa
PSE532	—	—	—	—	0.1kPa	0.1kPa
—	—	—	PSE564	PSE574	—	1kPa
PSE530	PSE540	—	PSE560	PSE570	0.001MPa	0.001MPa
—	—	PSE550	—	—	—	0.01kPa

主要功能

上鎖功能	防止誤操作。
峰值・谷值保持功能	顯示測定中的最大值與最小值。顯示狀態可以保持。
自動預設功能	可自動的設定壓力，吸著確認時，吸著、非吸著時的壓力予以記憶。數次反覆後，可自動算出最適值。
自動補正功能	即使元壓有變動，也可安定的做開關輸出。根據元壓的變動，自動的補正設定值。
顯示值微調整	可調整顯示值(±5%)。可以調整各壓力開關的顯示值誤差。
顫動防止功能	防止因壓力的急遽變動所做成的誤作動。變更應答時間的設定，防止因瞬間壓力變動造成異常壓力的誤檢知。

微差壓檢知器

PSE550 Series

系列	額定差壓範圍
PSE550	0 ～ 2kPa（0 / 1kPa / 2kPa）

附通電確認用LED顯示

2種類的安裝方法

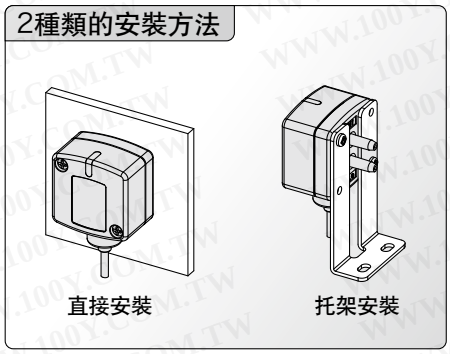

精度
±1%F.S.

耐壓力
65kPa

應用例

風量管理
PSE550系列

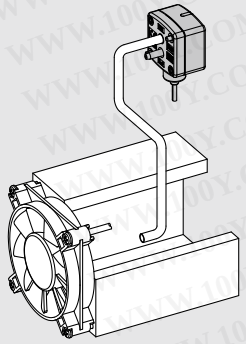

可做通風管內的風量監視，送風管理。

過濾器阻塞監視
PSE550系列

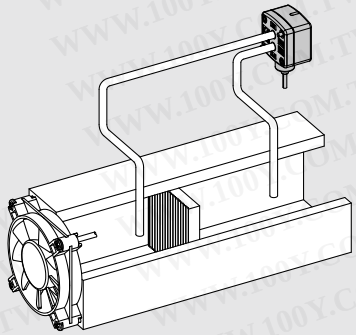

過濾器阻塞監視，可做過濾度的管理與更換時期的管理。

液面檢出
PSE550系列

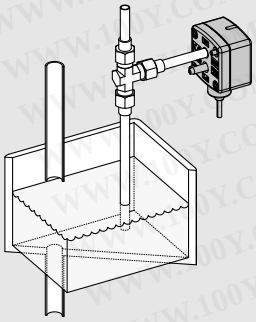

因分流壓依液面的高度產生變化，因此可檢出液面的高度。

Applications

WWW.100Y.COM.TW

微差壓檢知器
PSE550 Series

RoHS

型號表示方法

PSE550 – □ – □ □

輸出規格

無記號	1～5V 電壓輸出型
28	4～20mA 電流輸出型

選配2(插座)

無記號	無插座
C2	壓力檢知控制器 連接用插座1個 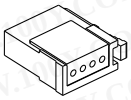

註1) 電流輸出型無法與PSE200系列連接。
註2) 插座沒有與電纜線連接。同包裝出貨。

選配1(托架)

無記號	無托架
A	托架 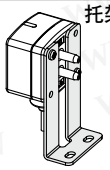

註) 托架沒有組裝。同包裝出貨。

選配／零件型號

名稱	型號	備考
托架	ZS-30-A	附M3×5L(2支)
壓力檢知控制器 連接用插座	ZS-28-C	1個

關於壓力開關共通注意事項及產品個別注意事項及產品個別注意事項，請參照本公司網頁「SMC產品操作注意事項」及「操作説明書」。

規格

型式		PSE550	PSE550-28
額定壓力範圍		0～2kPa	
使用壓力範圍		–50～50kPa註)	
擴張類比輸出範圍		–0.2～0kPa	—
耐壓力		65kPa	
適用流體		空氣・非腐蝕性氣體・不燃性氣體	
電源電壓		DC12～24V±10%、波紋(p-p)10%以下(附逆接保護)	
消耗電流		15mA以下	—
輸出規格		類比輸出　DC1～5V(於額定差壓範圍) DC0.6～1V(於擴張類比輸出範圍) 輸出電阻：約1kΩ	類比輸出　DC4～20mA(於額定差壓範圍) 最大負荷電阻：500Ω以下(電源24V時) 100Ω以下(電源12V時)
精度(周圍溫度25℃)		±1%F.S.(於額定差壓範圍)、±3%F.S.(於擴張類比輸出範圍)	
直線性		±0.5%F.S.	
往復性精度		±0.3%F.S.	
動作指示燈		橙色(通電時亮燈)	
耐環境	保護構造	IP40	
	使用溫度範圍	動作時：0～50℃、保存時：–20～70℃(不冷凝及結冰)	
	使用濕度範圍	動作時・保存時：35～85%RH(不冷凝)	
	耐電壓	AC1000V　50/60Hz　1分鐘、充電部與殼體間	
	絕緣阻抗	50MΩ以上(DC500高阻計量測)、充電部與殼體間	
溫度特性		±3%F.S.(25℃基準)	
管連接口徑		ø4.8(前端ø4.4)樹脂管 (氣壓管內徑ø4對應)	
接流體部材質		樹脂管：尼龍、檢知器受壓部：矽	
檢知器用電纜線		耐油塑膠橡皮絕緣軟電纜(橢圓型)　3芯　2.7×3.2　3m 導體斷面積：0.15mm²　絕緣體外徑：0.9mm	耐油塑膠橡皮絕緣軟電纜(橢圓型)　2芯　2.7×3.2　3m 導體斷面積：0.15mm²　絕緣體外徑：0.9mm
質量	含檢知器用電纜線	75g	
	不含檢知器用電纜線	35g	
規格		CE　UL/CSA(E216656)　RoHS	

註) 於–50～50kPa的範圍內，0～2kPa的差壓可以檢出。

勝 特 力 材 料 886-3-5753170
胜特力电子(上海) 86-21-34970699
胜特力电子(深圳) 86-755-83298787
Http://www.100y.com.tw

內部迴路與配線例

PSE550
電壓輸出型
1～5V
輸出阻抗
約1kΩ

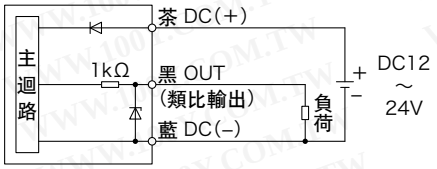

PSE550-28
電流輸出型
4～20mA
容許負荷阻抗
500Ω 以下(電源 24V時)
100Ω 以下(電源 12V時)

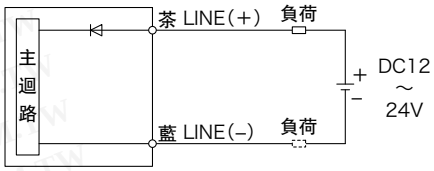

※負荷，請與電源電壓LINE(+),LINE(−)
側的任何一方安裝。

類比輸出

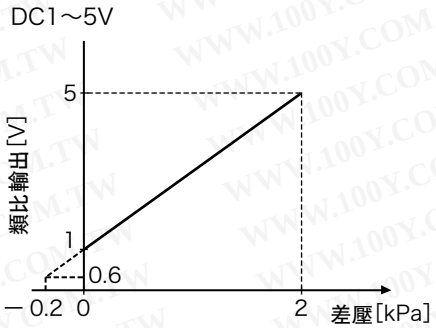

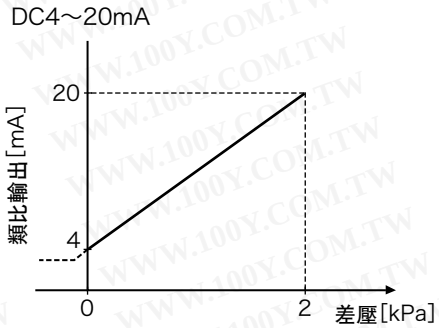

外形尺寸圖

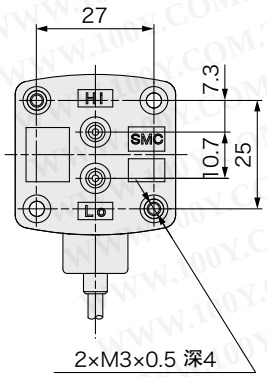

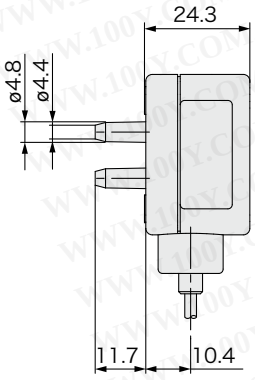

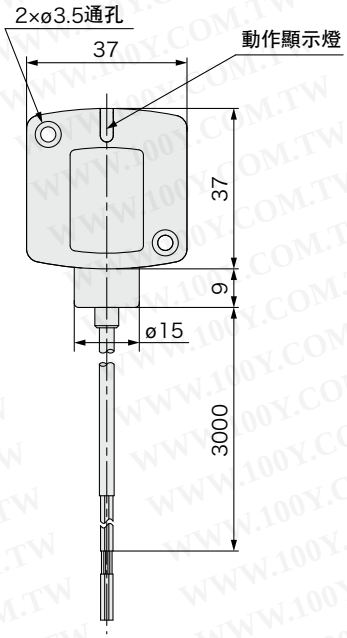

附托架

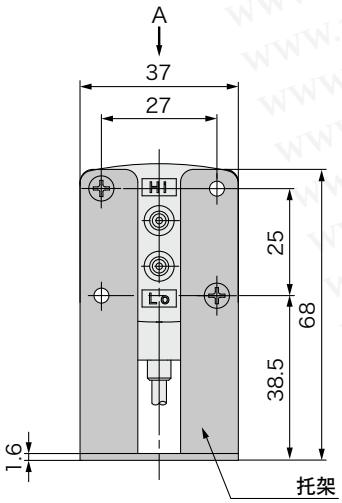

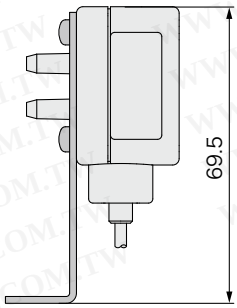

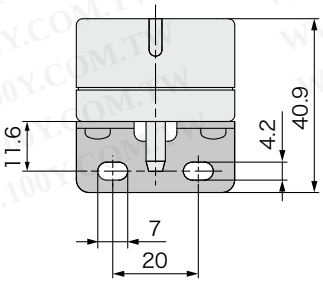

A向視圖