二相 步進馬達

SIZE : 23(□ 57mm) 高扭力系

勝 特 力 材 料 886-3-5753170
胜特力电子(上海) 86-21-34970699
胜特力电子(深圳) 86-755-83298787
Http://www.100y.com.tw

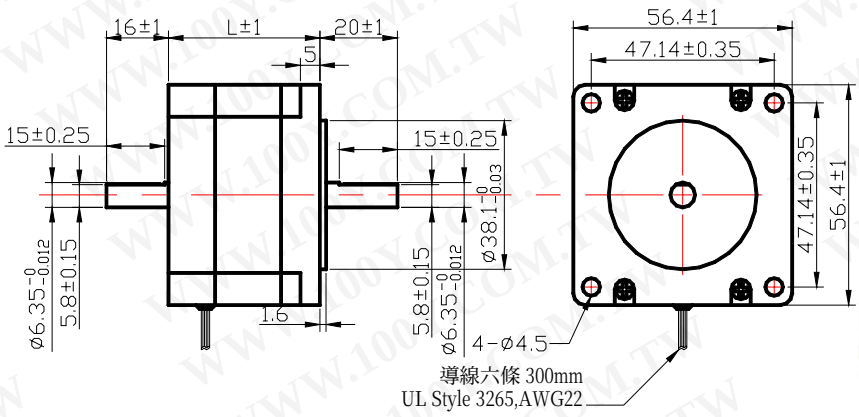

產品規格　　機械規格　　電氣規格

品名 TYPE 單軸	品名 TYPE 雙軸	轉子慣量 (g-c m²)	馬達長度 L (mm)	重量 (Kg)	出線 Leads	軸徑 (mm)	加工軸心方式	激磁最大靜止轉矩 Kg-cm	步進角 (Deg)	電壓 V/Phase	電流 A/Phase	電阻 Ω/Phase
TS3653N1E2 (CKM264-02AH)	TS3653N11E2 (CKM264-02BH)	120	39	0.5	6	6.35	平面切削	3.9	1.8	2.8	2	1.4
TS3653N2E5 (CKM266-02AH)	TS3653N12E5 (CKM266-02BH)	260	54	0.7	6	6.35	平面切削	9	1.8	3.6	2	1.8
TS3653N3E8 (CKM268-02AH)	TS3653N13E8 (CKM268-02BH)	430	76	1	6	6.35	平面切削	13.5	1.8	4.5	2	2.25
TS3653N84 (CKM268H-04AH)	TS3653N86 (CKM268H-04BH)	520	84	1.3	6	6.35	平面切削	18	1.8	2.8	4	0.7
(CKM268H-06AH)	CKM268H-06BH	520	84	1.3	4	6.35	平面切削	20	1.8	1.33	6.6	0.2
(CKM268MH-04AH-8)	(CKM268MH-04BH-8)	530	84	1.4	6	8	平面切削	20	0.9	2.8	4	0.7

★本頁產品接受步進角 0.9 ° 之特注品。