勝 特 力 材 料 886-3-5753170
胜特力电子(上海) 86-21-54151736
胜特力电子(深圳) 86-755-83298787
Http://www.100y.com.tw

SLU075011B	
INPUT	AC 100-120v
OUTPUT	DC 7.5v
Output current	1.1 A
Maximum output Power	8.2 W
Dimensions	46×35×21mm
Weight	70g

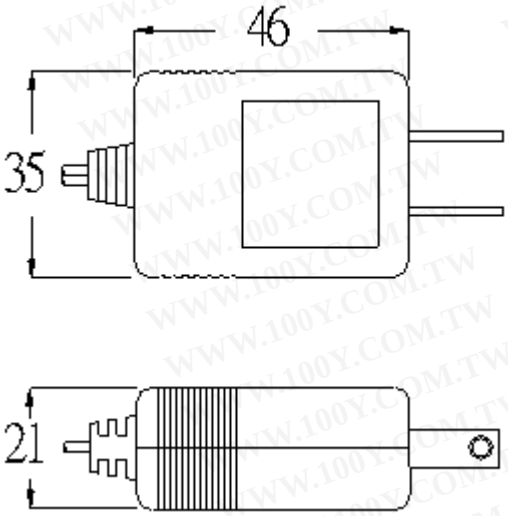

Safety Approval:

NCB FC GS CNS

最新研發的新產品

體積小、不佔空間(4.6×3.5×2.1 公分)
重量輕、攜帶方便(約 70g)
負載強、高低負載皆可用(最大 1100mA)
電壓穩又有保護作用、可延長壽命、一個抵過數個超載或短路時自動斷電、不會損壞(拔下插頭 20 秒後再重新插回即可正常使用)

適用產品

印表機~ 掃瞄器~ 電話~ 隨身聽~ 翻譯機~ 股票機充電器~ PDA~ 醫療健康器材……

下列接頭可自行選配：
(另有多項接頭，亦可訂製特殊規格)